# Manille

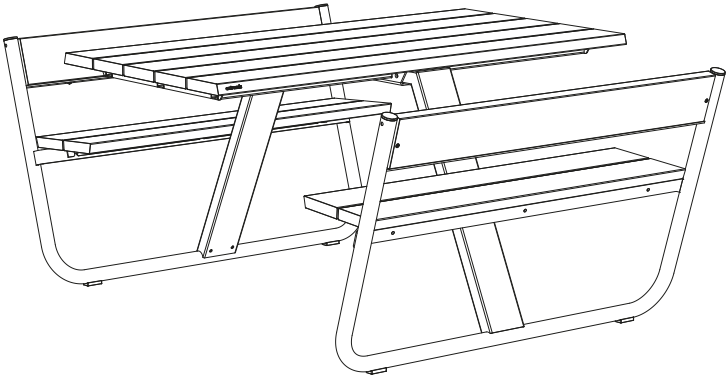

| | | |
|---|---|---|
| extremis® | Assembly instructions, how to use, useful tips for keeping your tool for togetherness in shape.<br><br>EN - NL - DE - FR | MANUAL<br>LAB192-2 |

extremis®

Tools for togetherness

© All our designs are original creations and protected by intellectual property rights.

**IMPORTANT!** RETAIN FOR FUTURE REFERENCE: PLEASE READ ALL SAFETY NOTES AND INSTRUCTIONS. FAILURE TO COMPLY WITH THESE MAY RESULT IN SEVERE INJURIES.

**BELANGRIJK!** LEES ALLE VEILIGHEIDSAANWIJZINGEN EN INSTRUCTIES EN BEWAAR HET VOOR TOEKOMSTIGE RAADPLEGING! HET NIET NALEVEN HIERVAN KAN LEIDEN TOT ERNSTIGE LETSELS!

**WICHTIG!** AUFHEBEN, UM SPÄTER ETWAS NACHSEHEN ZU KÖNNEN: LESEN SIE ALLE SICHERHEITSHINWEISE UND ANWEISUNGEN! VERSÄUMNISSE BEI DER EINHALTUNG KÖNNEN SCHWERE VERLETZUNGEN VERURSACHEN!

**IMPORTANT!** VEUILLEZ LIRE TOUTES LES NOTES DE SÉCURITÉ ET LES INSTRUCTIONS ET CONSERVEZ-LE POUR RÉFÉRENCE ULTÉRIEURE! LE NON-RESPECT DE CES NOTES PEUT ENTRAÎNER DES BLESSURES GRAVES!

Do not use
power tools!

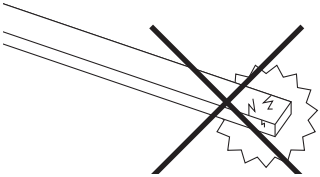
N
S

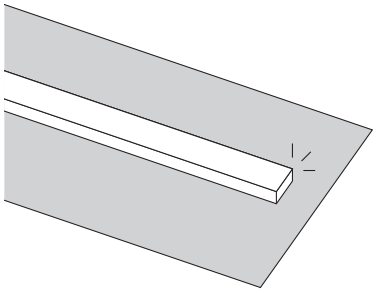

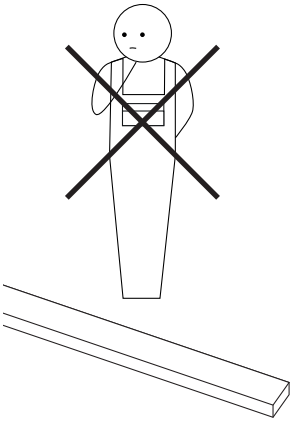

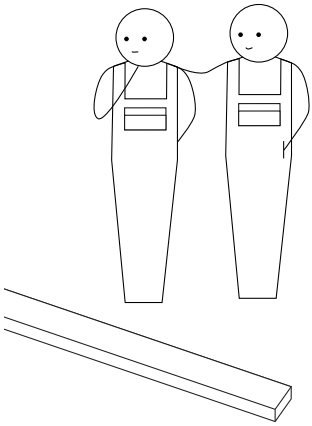

# Table of contents


**Mounting kit**
8

**Exploded view**
10

**Assembly Manille**
12

**Assembly floor fastening**
15

**Assembly soft shade**
24

**Assembly fixed shade**
28

**Assembly coupling (wood)**
36

**Assembly coupling (powder coated)**
40

**Warnings – Assembly text instructions – Maintenance**
44

# Mounting kit

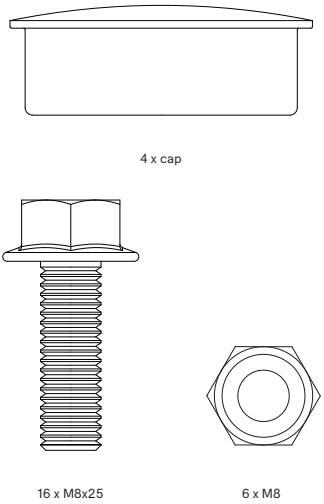


Mounting kit **MNL233** to fix the Manille table powdercoated version

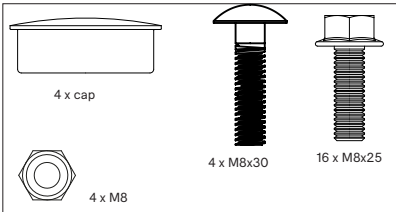


Mounting kit **MNL288** to fix the galvanised version

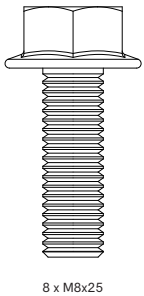


Mounting kit **MNL229** to fix the coupling

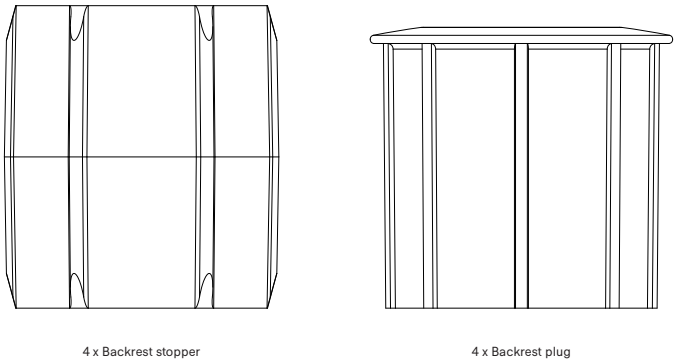


Mounting kit **MNL221** to fix the soft shade

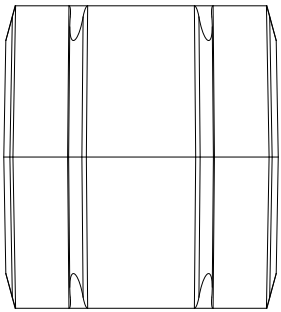

4 x Backrest stopper

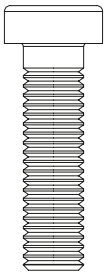

4 x M8x30

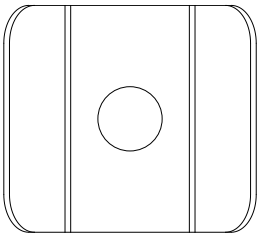

4 x spring plate

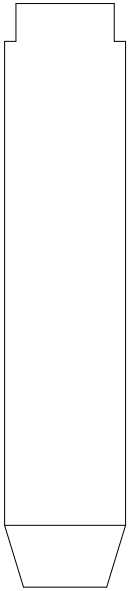

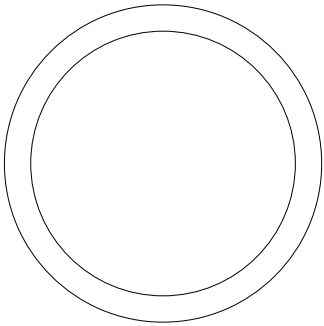

4 x O-ring

4 x M4x10

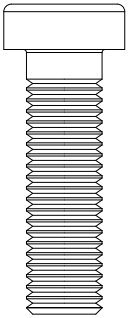

4 x M8x60

2 x Tension part

Mounting kit **MNL275** to fix the fixed shade

# Exploded view

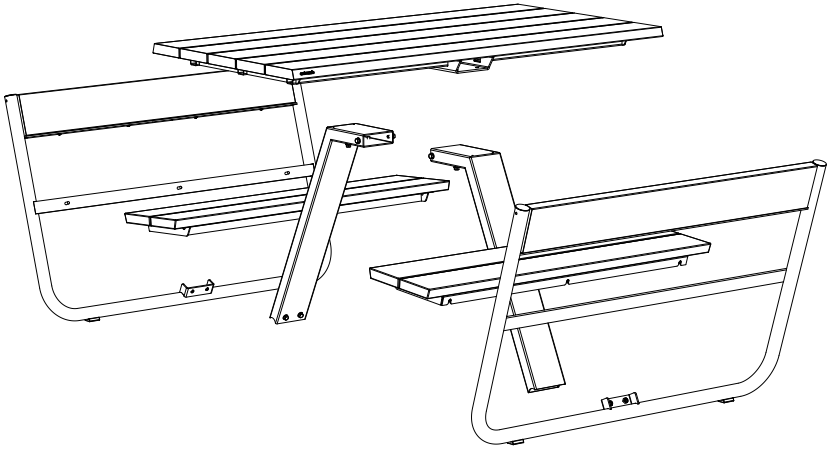

## 1a.

N° 13

30′

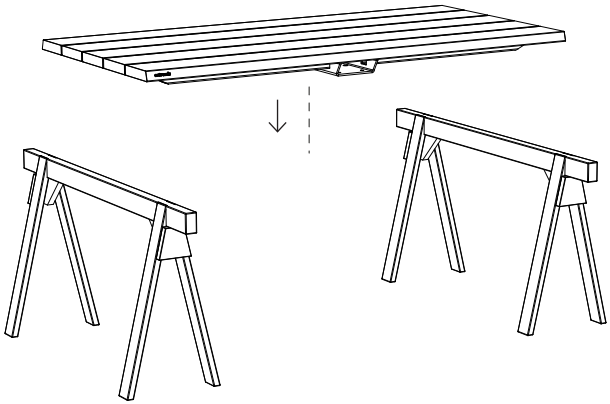

**Put the tabletop on two trestless**
**Make sure only the wood rests on the trestless, not the frame!**

## 1b.

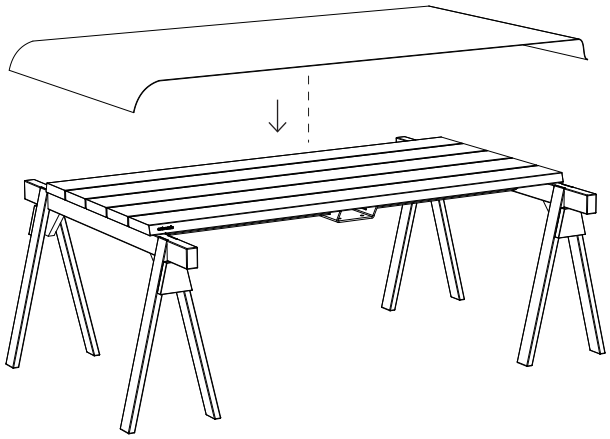

**Place the protective foil of the packaging on top of the tabletop**

2.

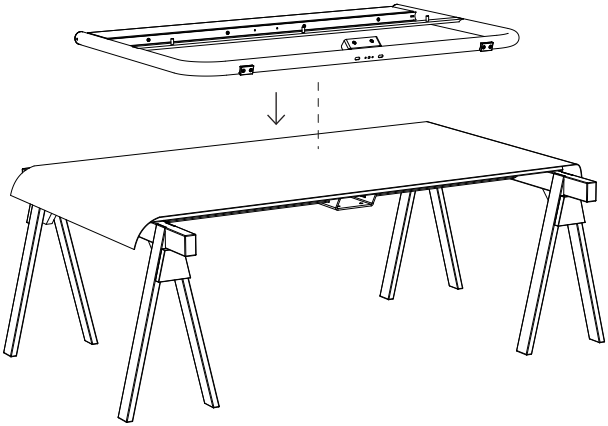

**Put one backrest on the protective foil with the leg connection facing upwards**

3.

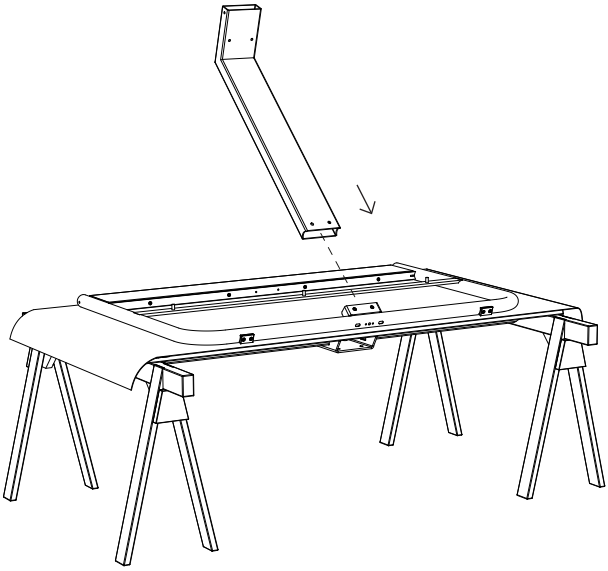

## 4.a Go to page 15 if you want to add the floor fastening

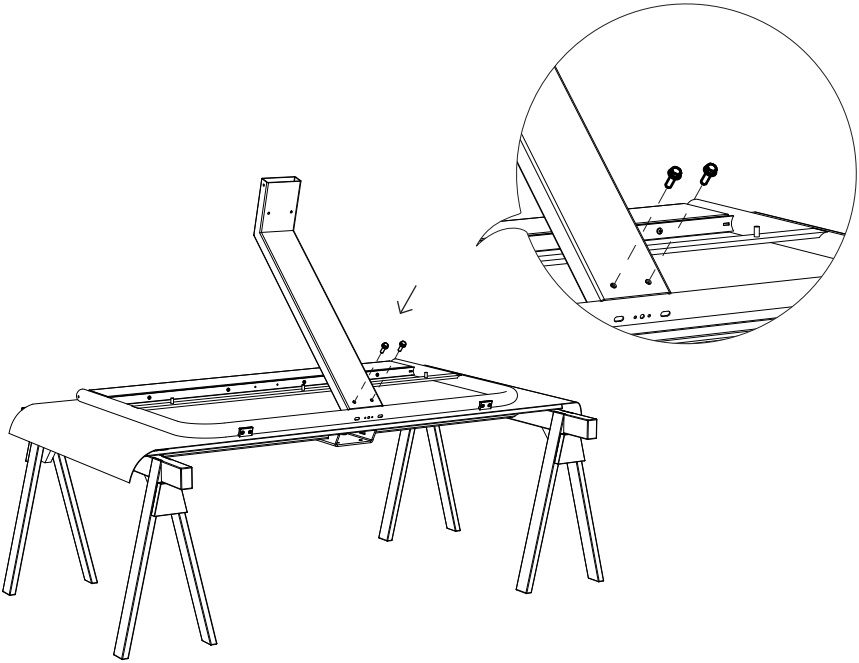

**Tighten carefully!**
Excessive force may damage the coating!

**12 Nm**
**6kg / 13,2lb**
**MAX!**

**MNL233**

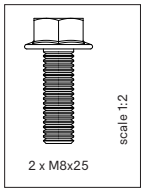

## 4.b (with floor fastening)

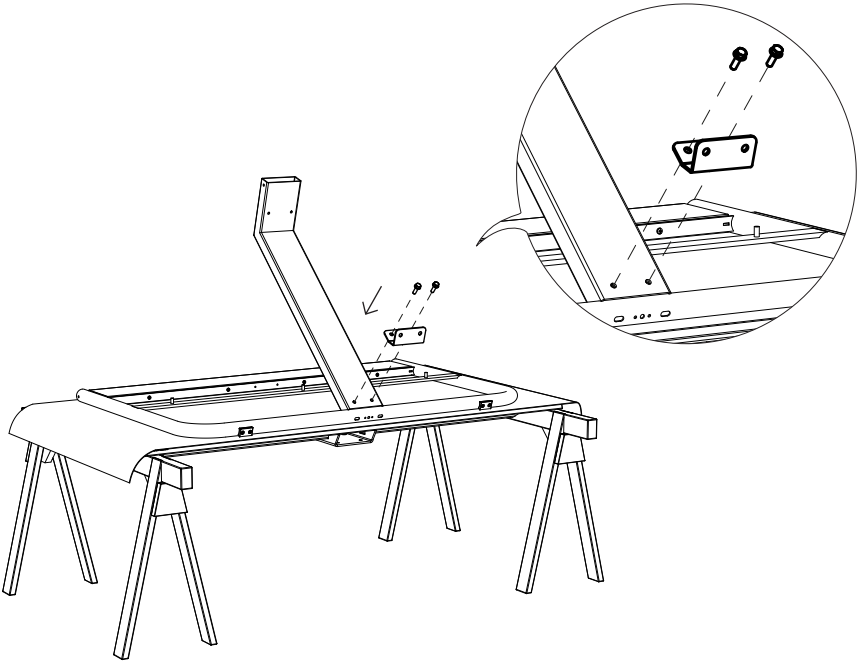

**Tighten carefully!**
Excessive force may damage the coating!

**12 Nm**
**6kg / 13,2lb**
**MAX!**

**MNL233**

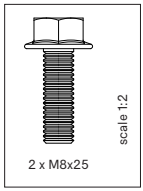

## 5.

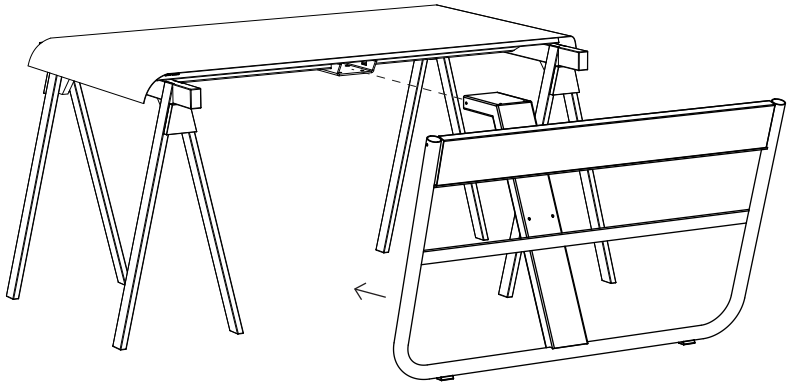

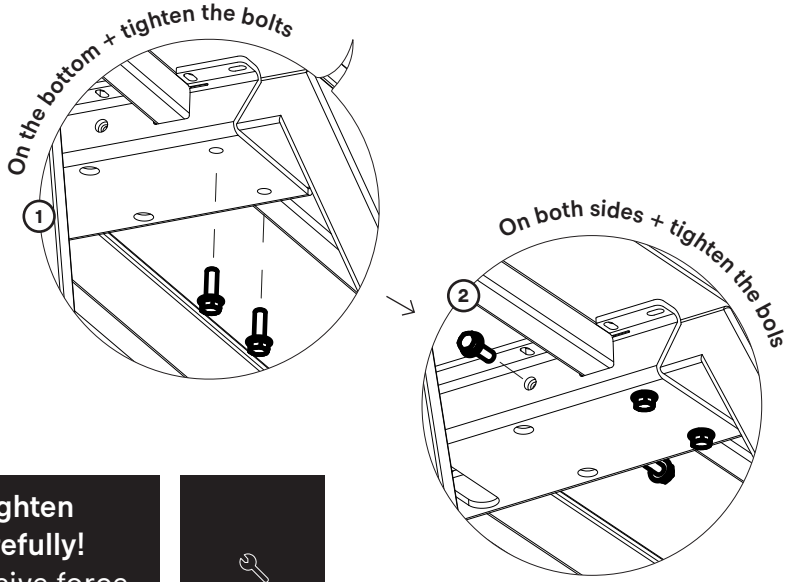


**Tighten carefully!**
Excessive force may damage the coating!

12 Nm
6kg / 13,2lb
**MAX!**

**MNL233**

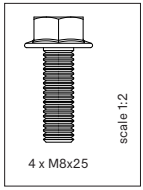


**Repeat steps 2 - 5 for the other leg**

6.

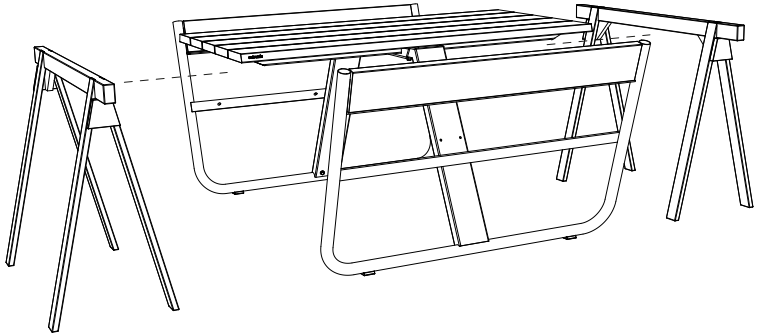

**Remove the trestless**

## 7.

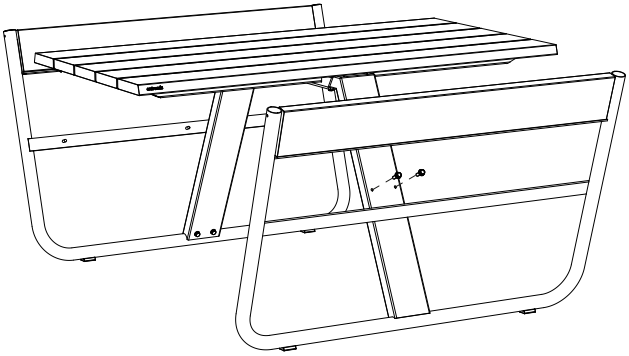

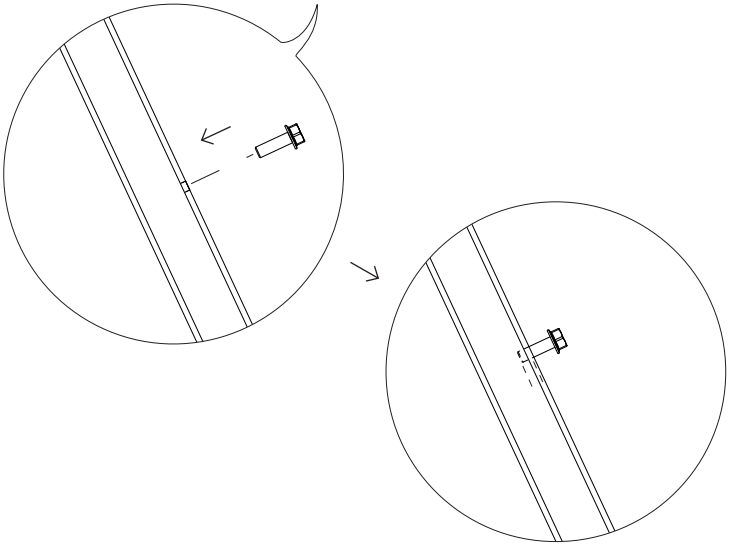

**MNL233**

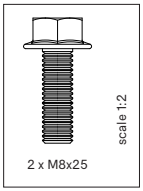


**Screw the bolts about 5 mm into the tube**

## 8.a Powder coated version

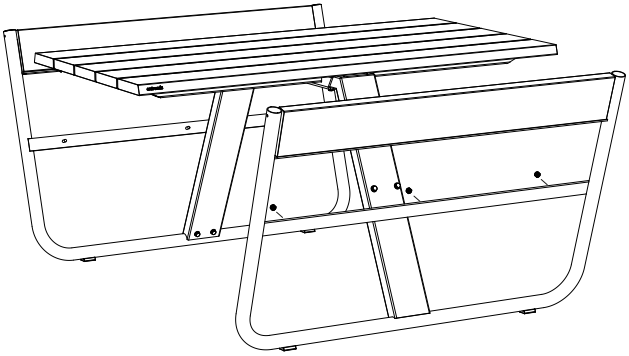

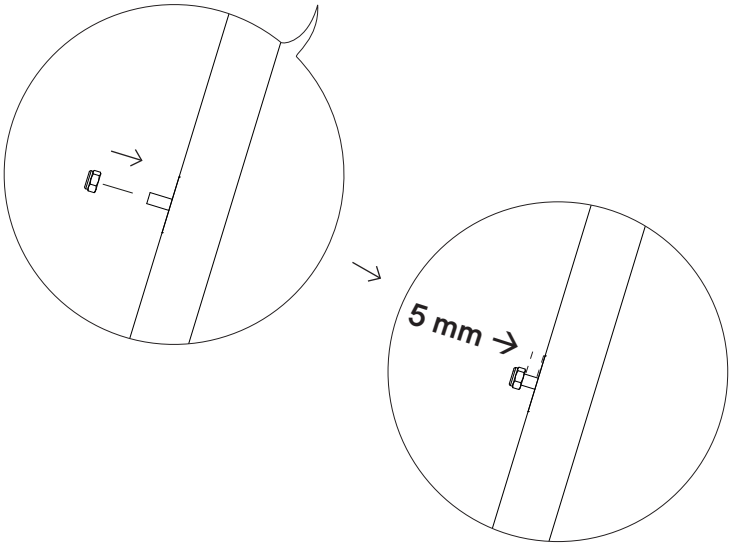


**MNL233**

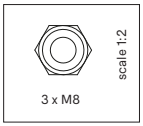


**Screw the nuts about 5 mm onto the threads**

## 8.b Galvanized version

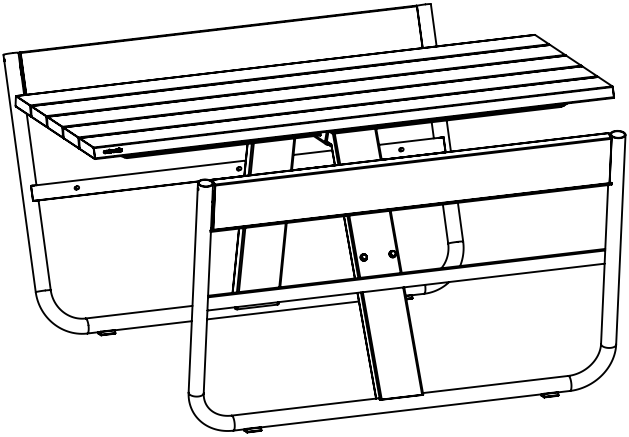

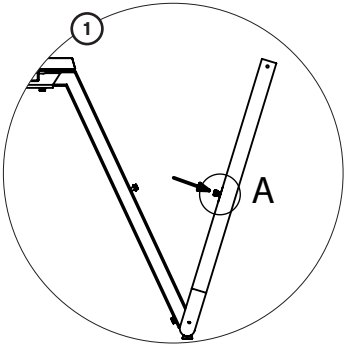


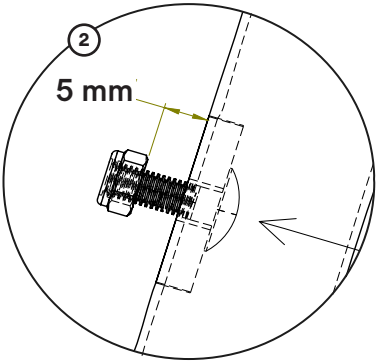


**Place two M8x30 coach bolts in the first backrest and screw an M8 nut onto each bolt. Make sure there is still about 5 mm of space between the nuts and the backrest.**

## 9.

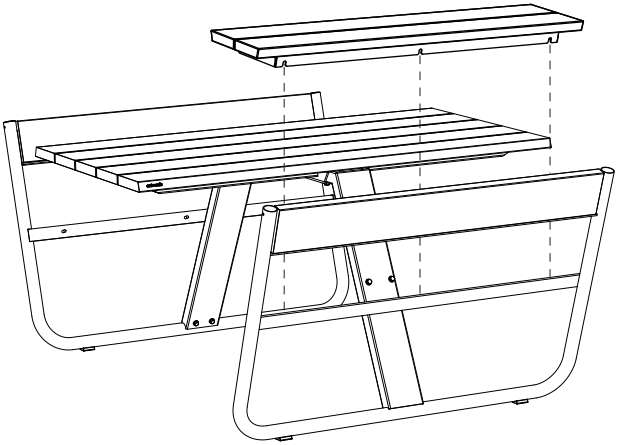

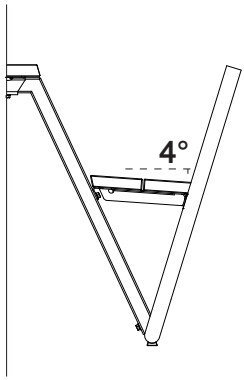


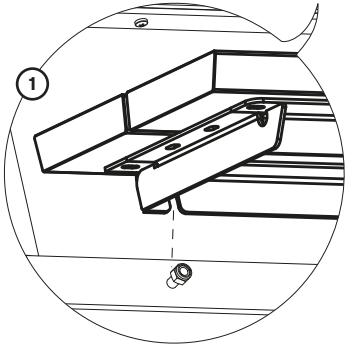


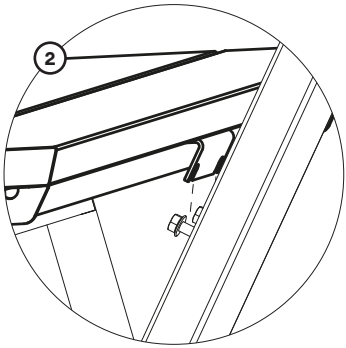


**Tighten carefully!**
Excessive force may damage the coating!

12 Nm
6kg / 13,2lb
**MAX!**

**Slide the bench over the nuts and bolts of steps 7 & 8**
**Tighten the bolts and nuts**
**Repeat steps 7 - 9 for the other bench**

## 10a. Without shade

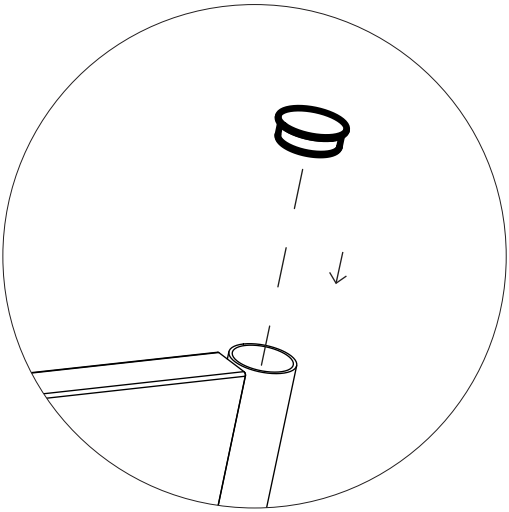

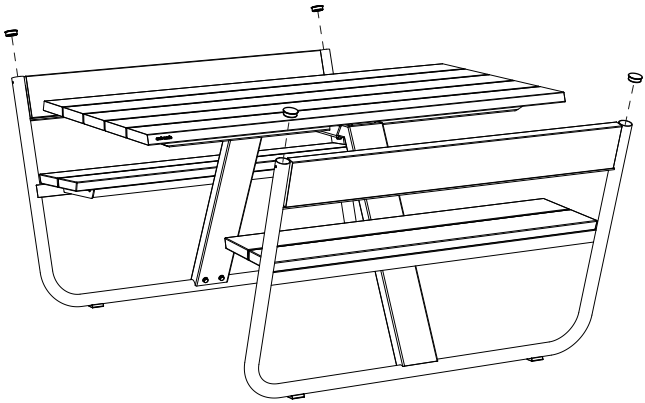

## 10b. With soft shade

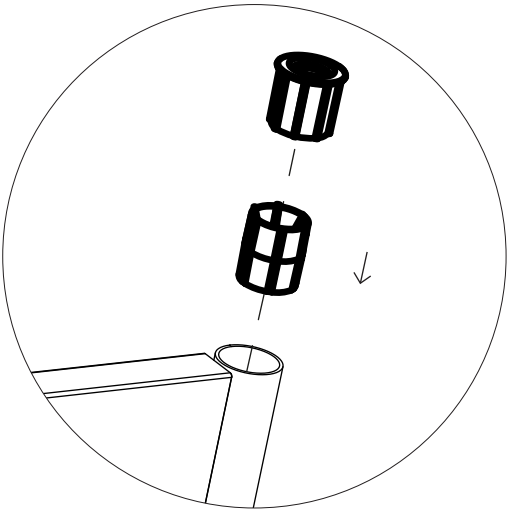

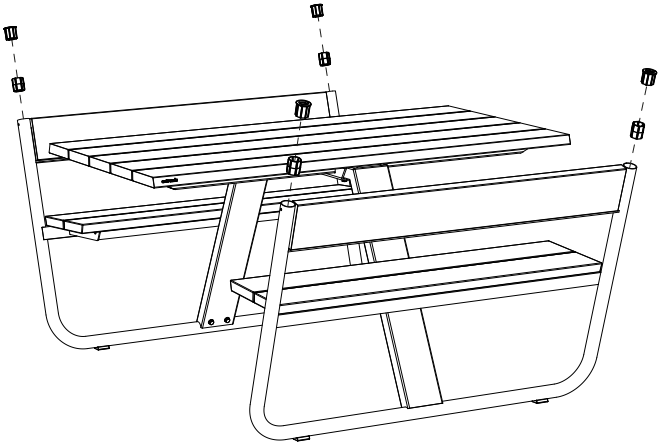

**Go to page 24 to continue the assembly of the shade**

## 10c. With fixed shade

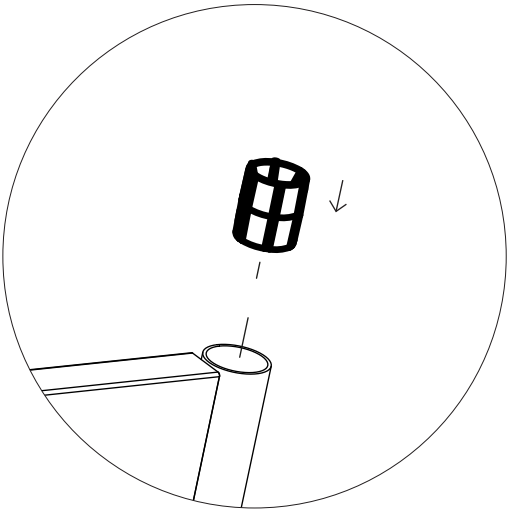

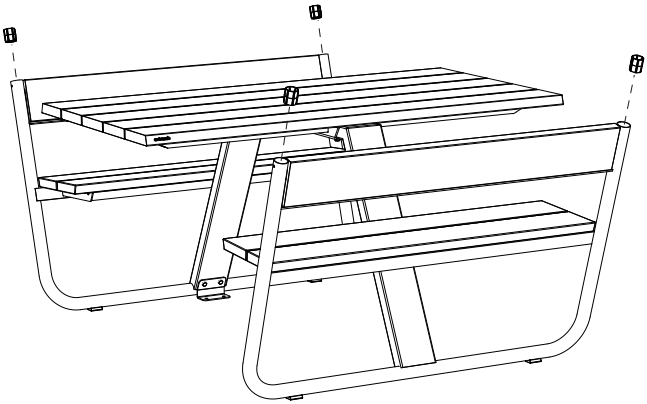

**Go to page 28 to continue the assembly of the shade**

**1.**

2′

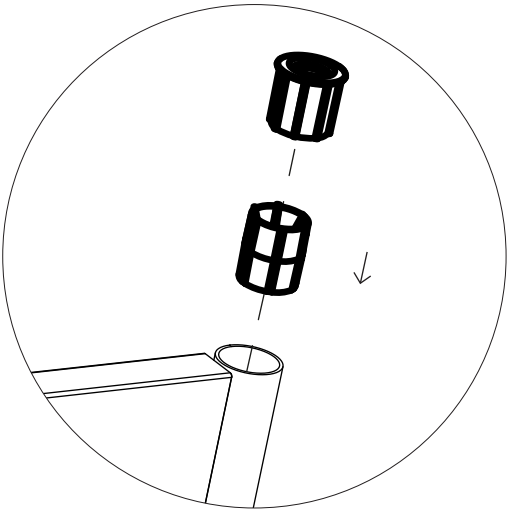

**4.**

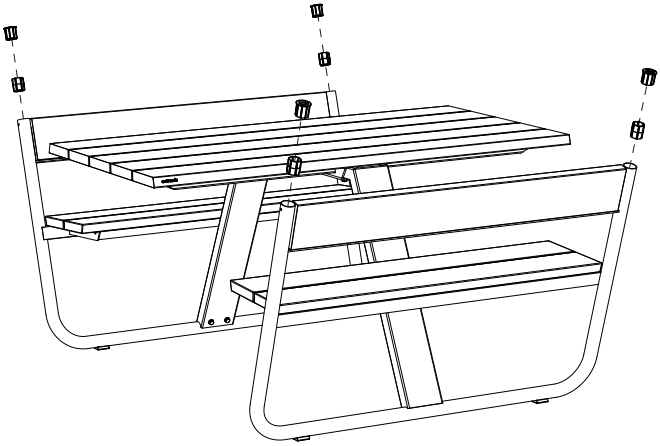

**Insert the backrest stoppers in the backrest**

1.

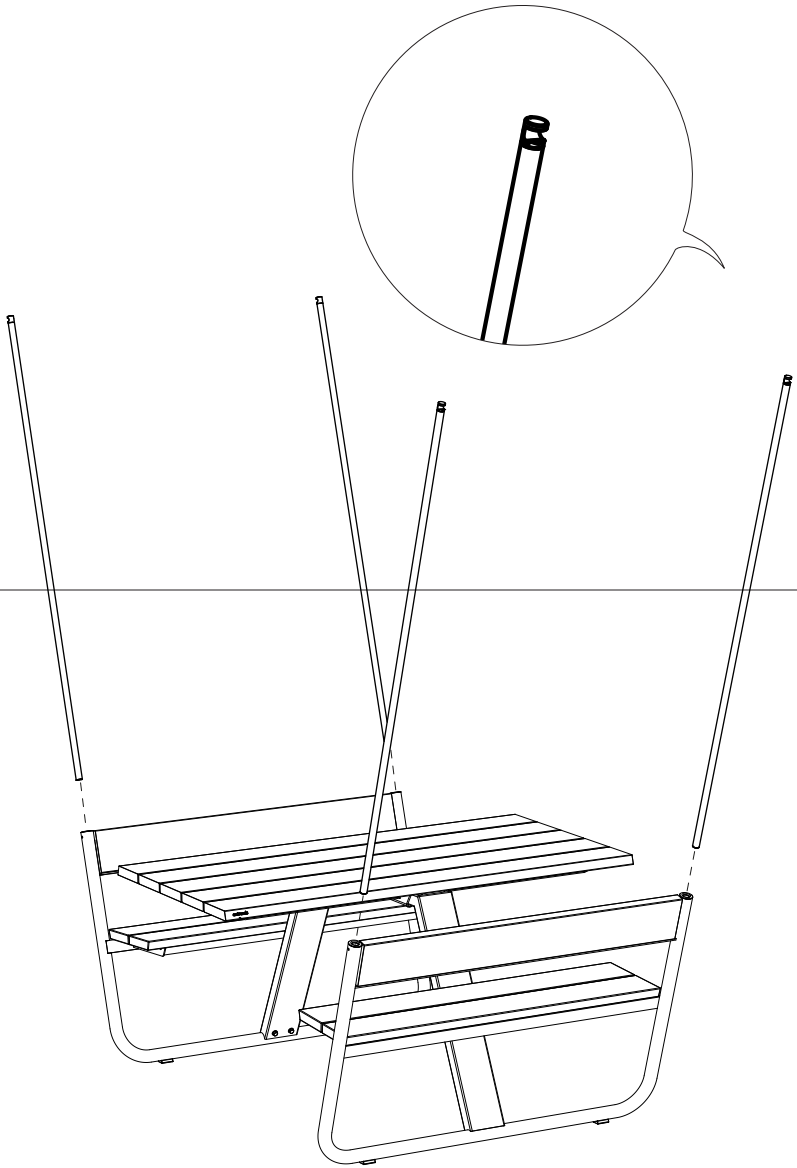

**Insert the four stainless steel tubes in the backrest**

5.

3.

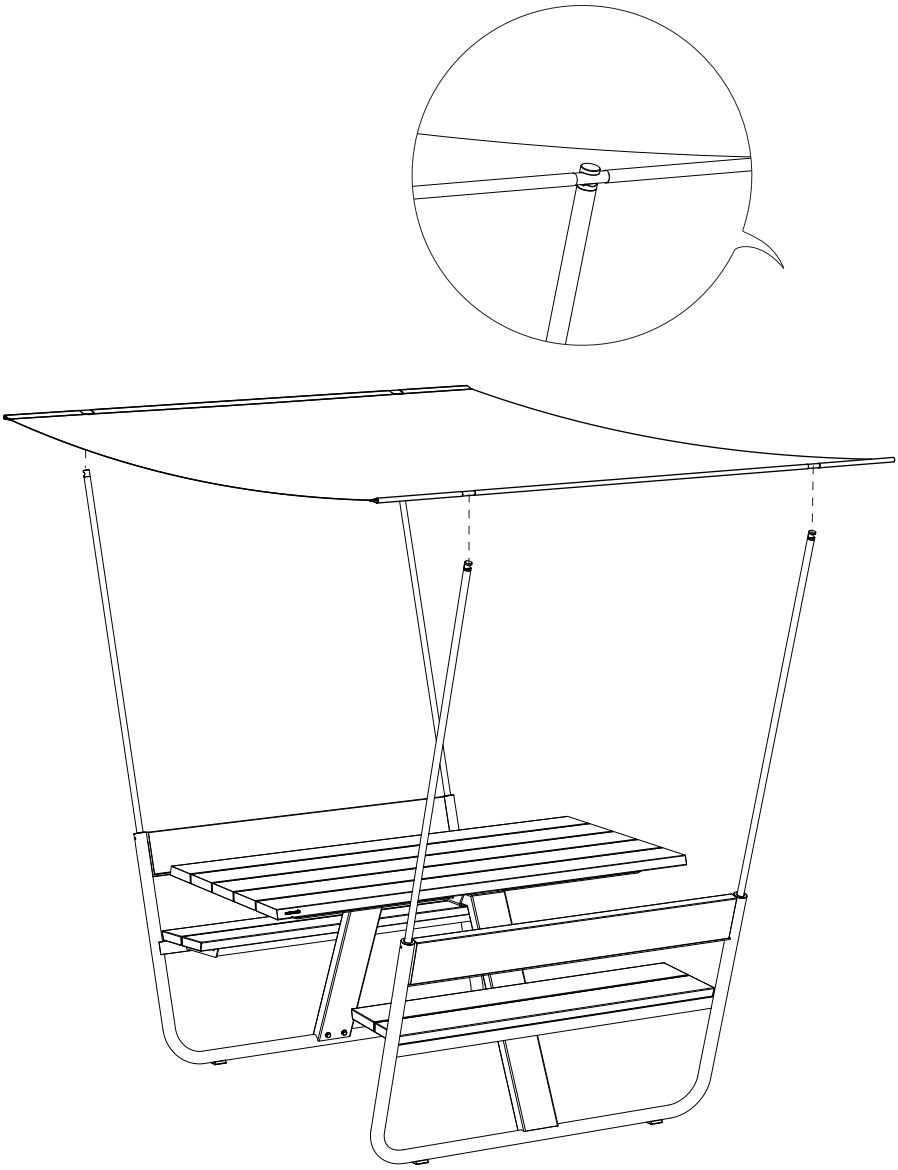

**Hook the shade onto the top of the stainless steel tubes**

## 4. Removing fabric

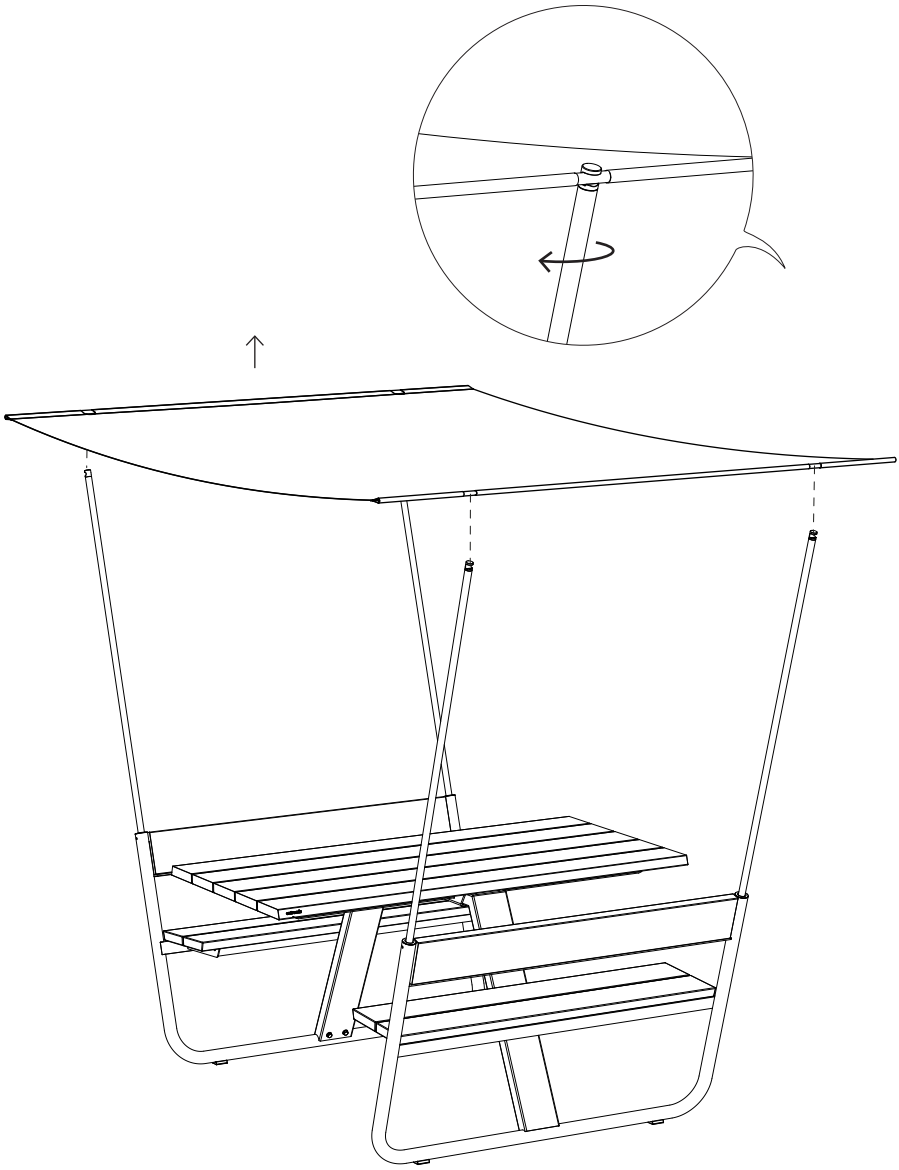

**Turn the tubes 90° to loosen and remove the fabric**

3.

1.

N° 5

N° 13

30′

**First attach the floor fastening and fix to the surface, see page15**

2.

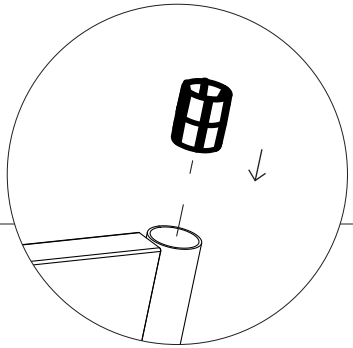

4.

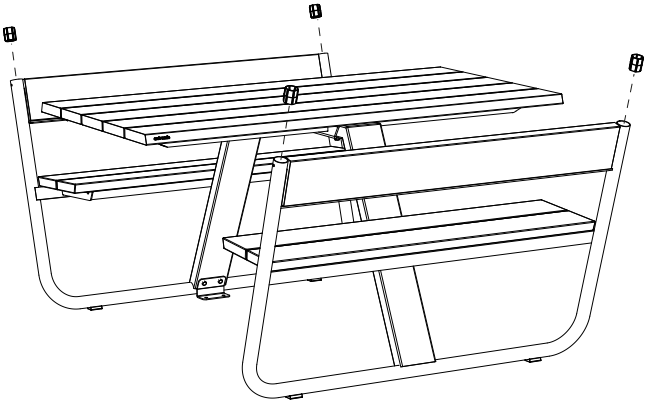

**Insert the backrest stoppers in the backrest**

4.

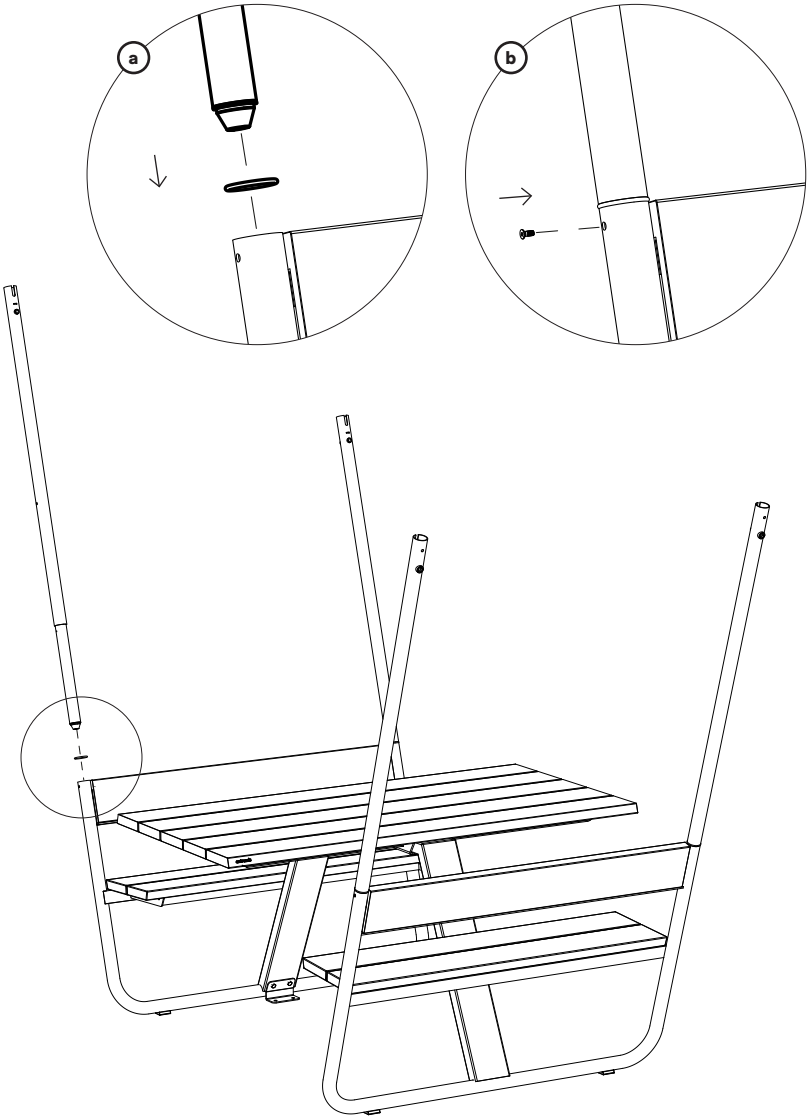


MNL275

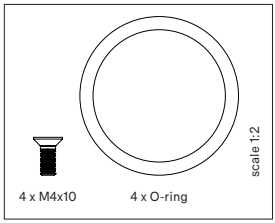


## Fix the four tubes in the backrest

**5.**

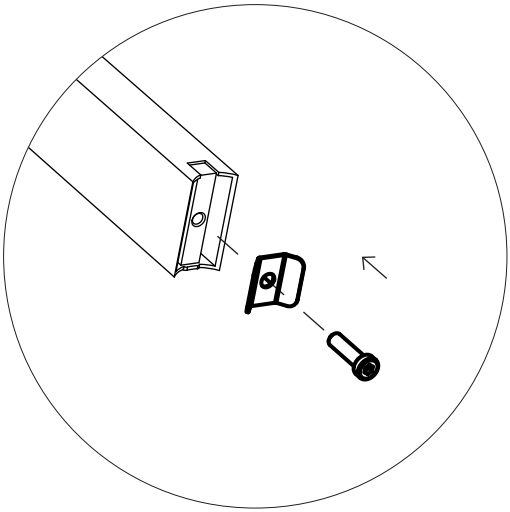

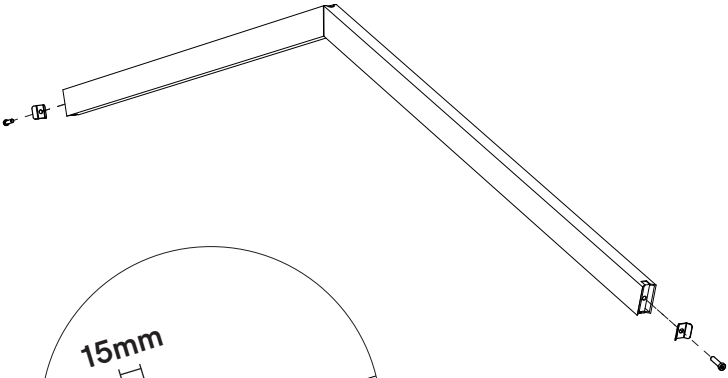

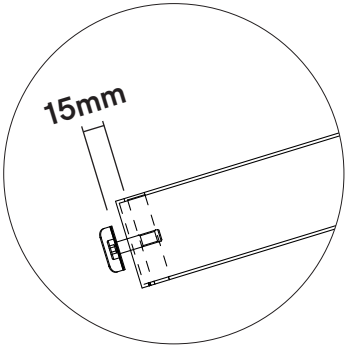


**MNL275**

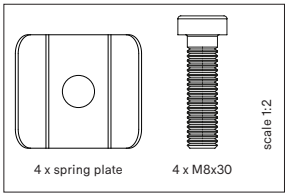


**Do this for both profiles**

**5.**

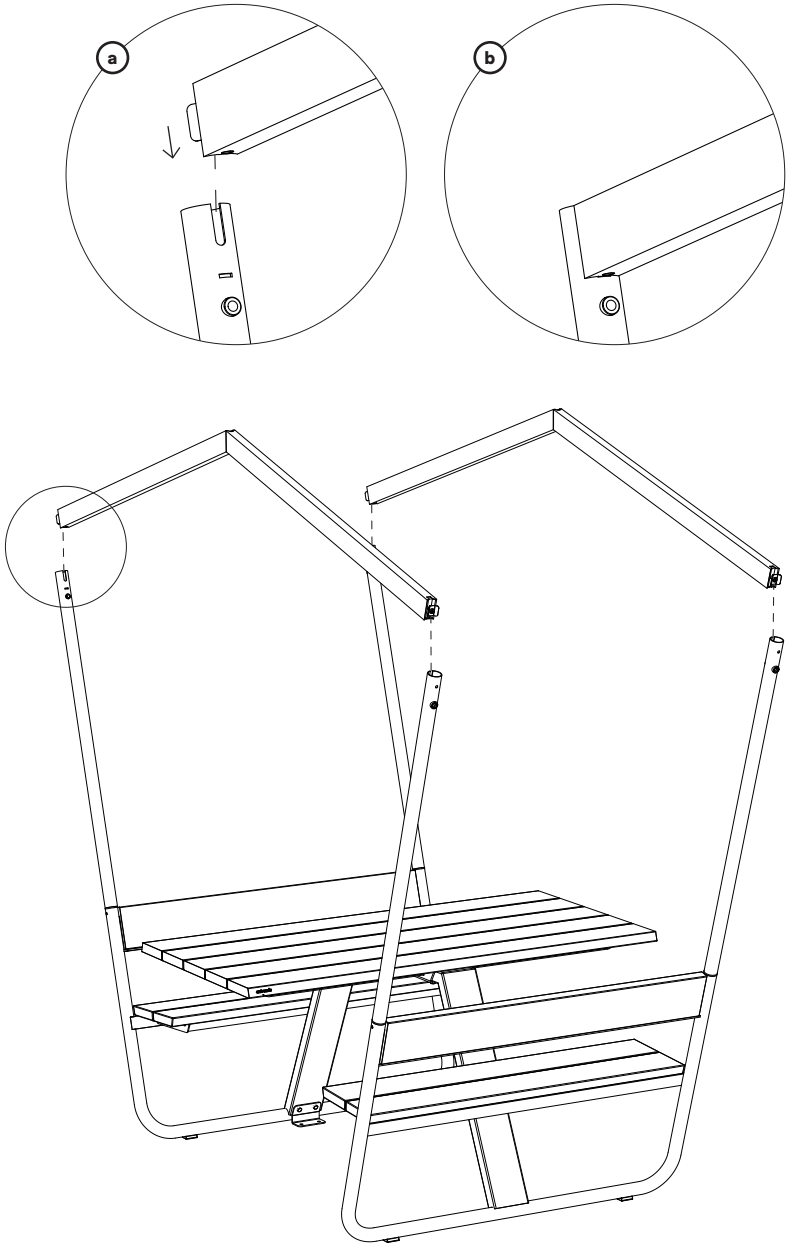


**Insert the four tubes in the backrest**

**6.**

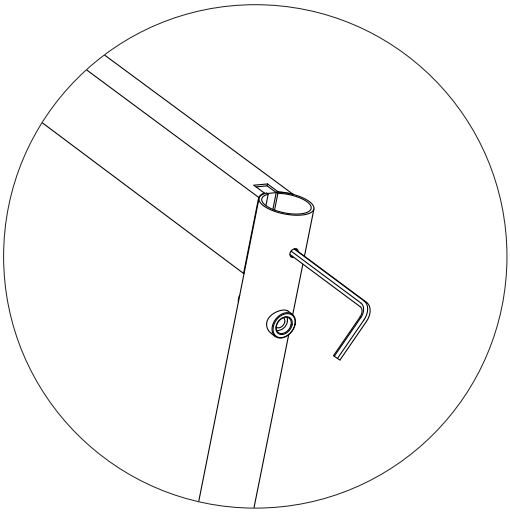

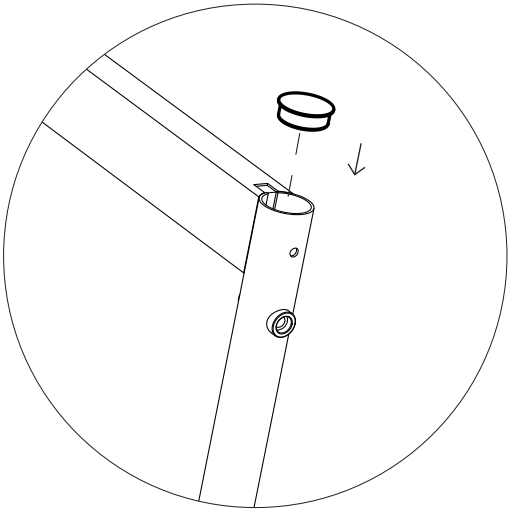

**Tighten the bolts on all four corners and insert four caps into the top of the coupling tubes**

**7a.**

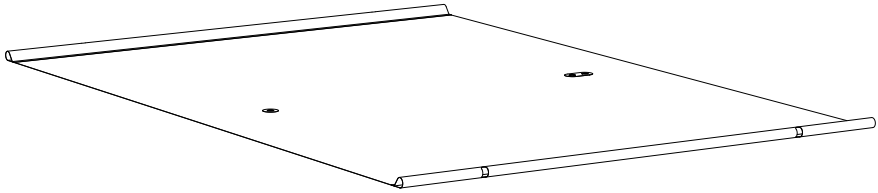

**Roll the fabric open on a clean and plain surface with the shiny side facing upwards**

---

**7b.**

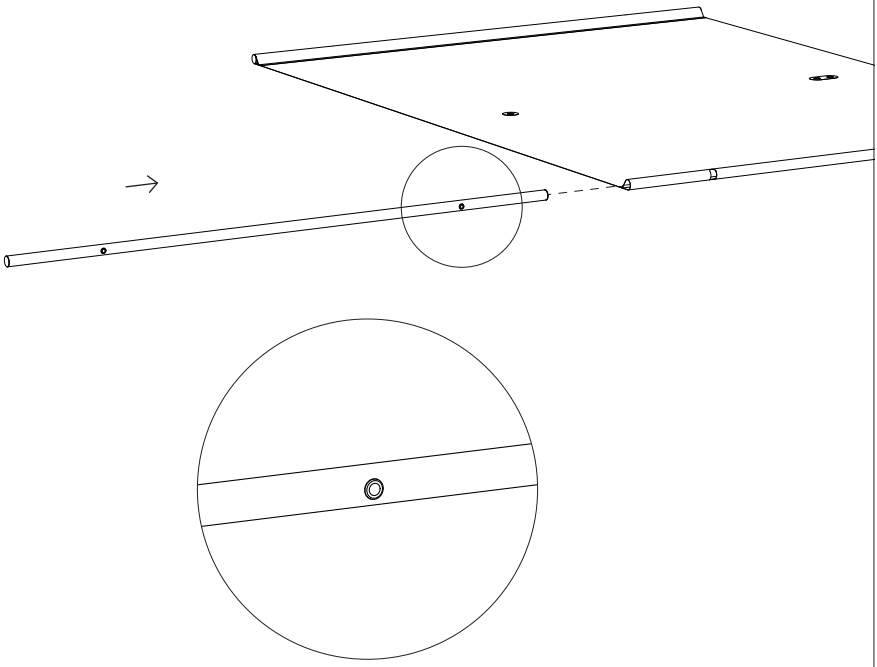

**Make sure the holes in the tubes are facing outwards**

## 8.

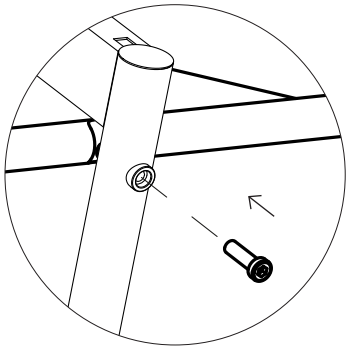

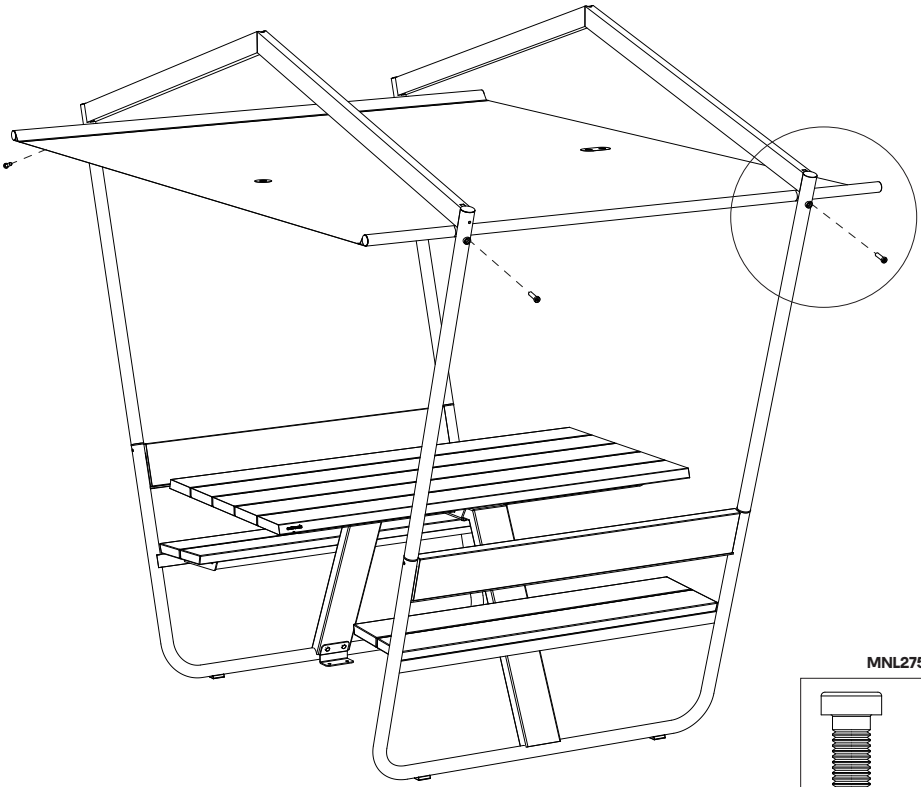

**MNL275**

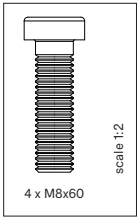


**Tighten the bolts on all four corners**

**9.**

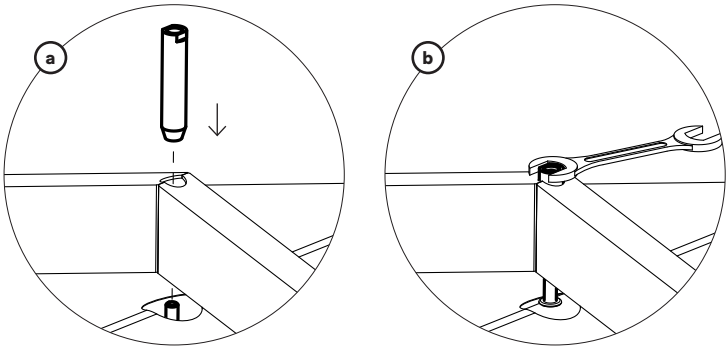


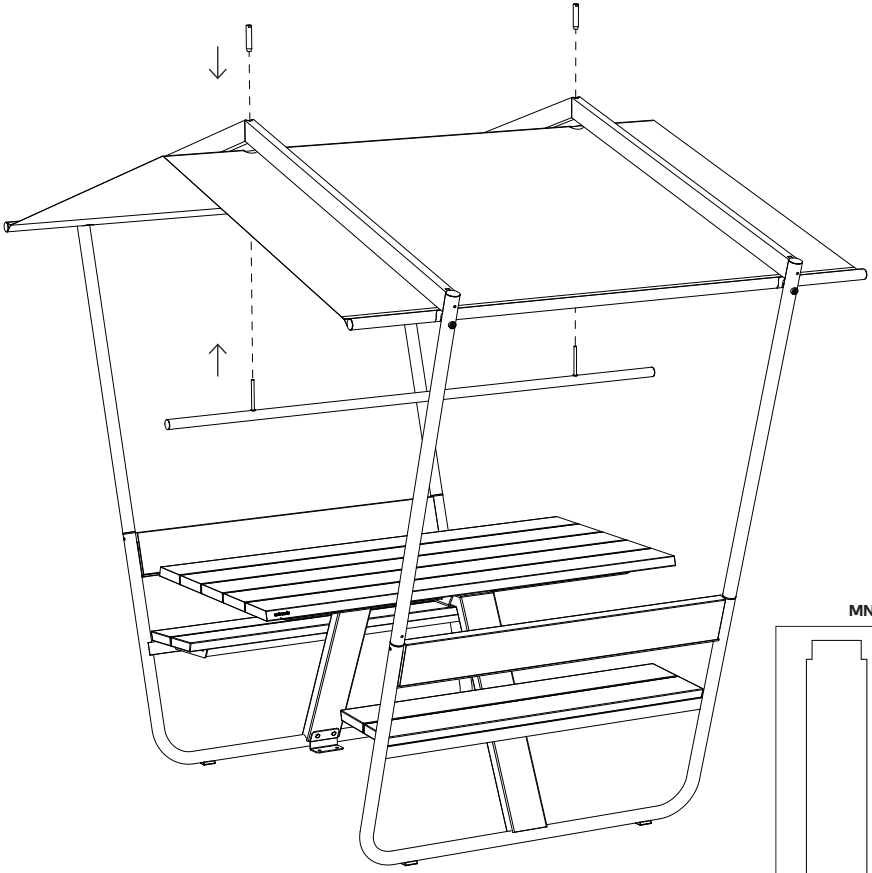

**MNL275**

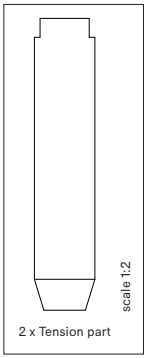


**Slide the fabric tube through the middle and attach with the two tensioners**

## 3.

## 1.

N° 13

15′

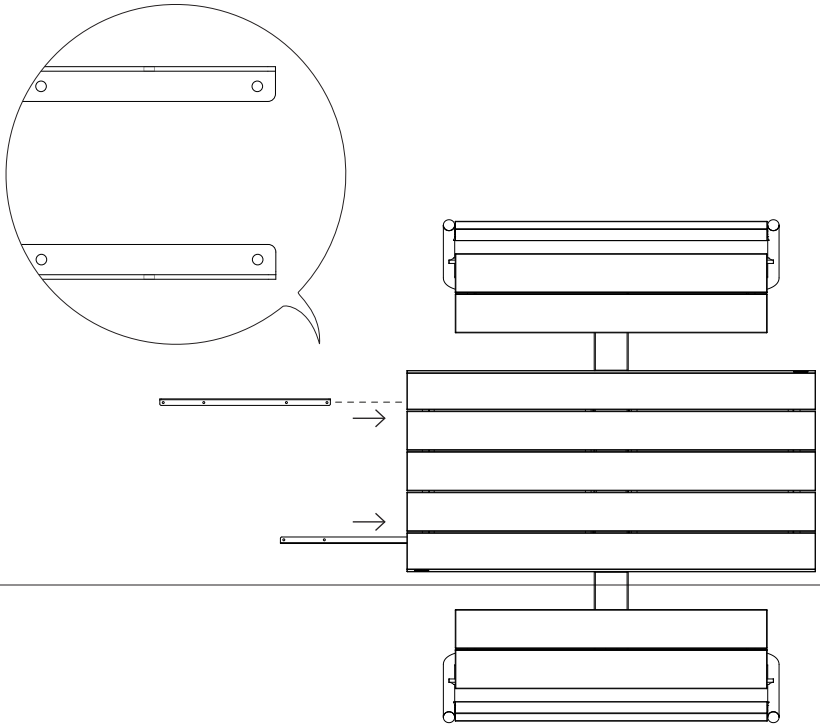

## 4.

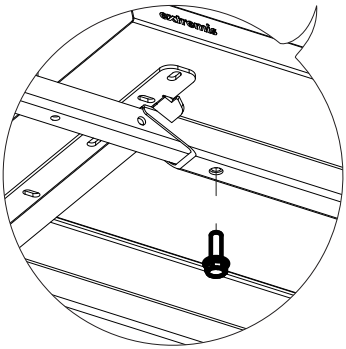


**MNL229**

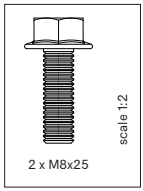


**Attach the two coupling profiles into the tabletop frame**
**Use the first holes in the coupling profiles!**

# Assembly Manille

1.

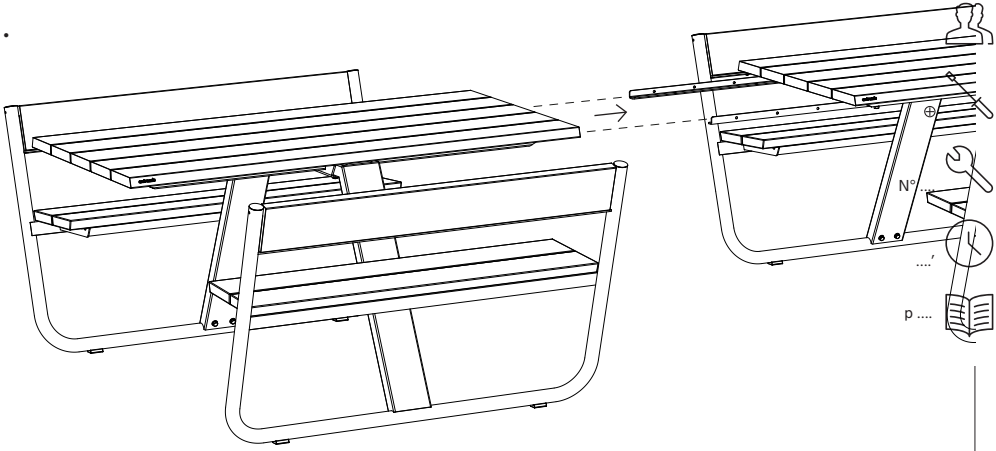


2.

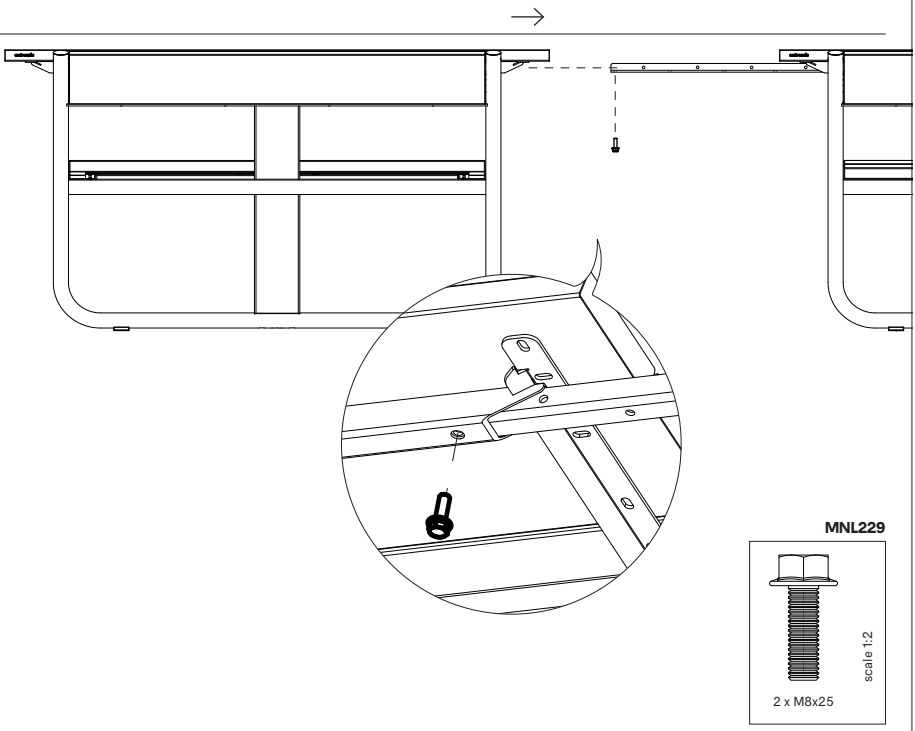

## 5.

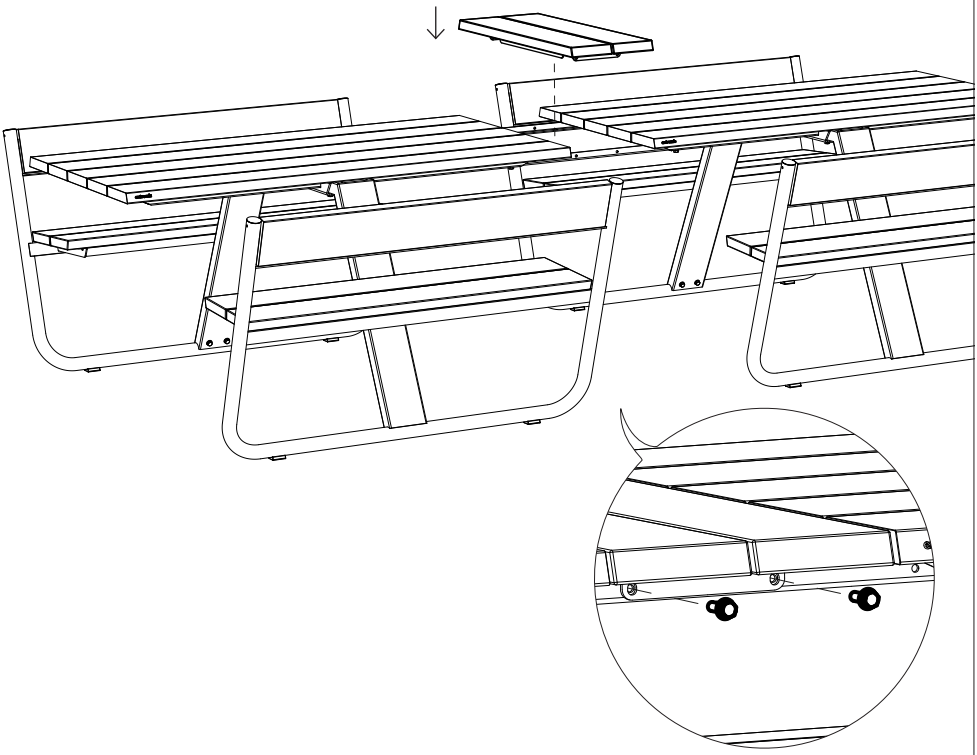

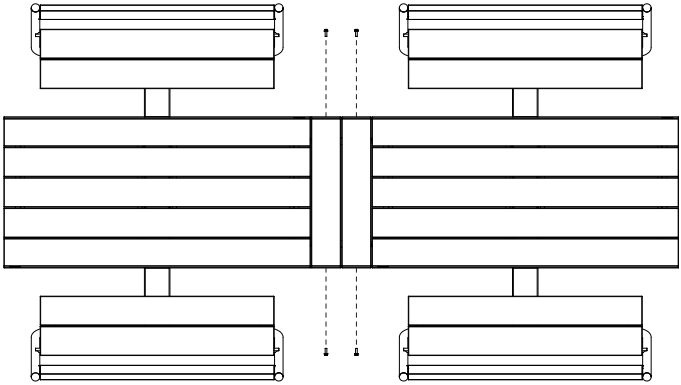

**MNL229**

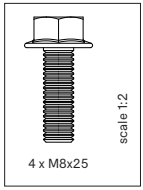


**Do this on both sides**

**4.**

Repeat step 1 - 3 if you want the connect another Manille

## 3.

## 1.

N° 13

15′

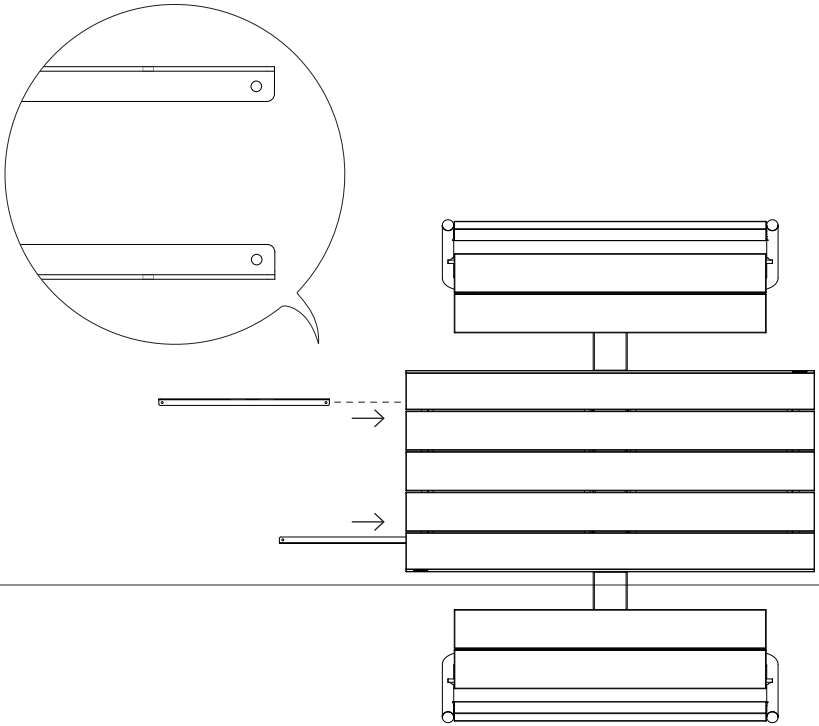

## 4.

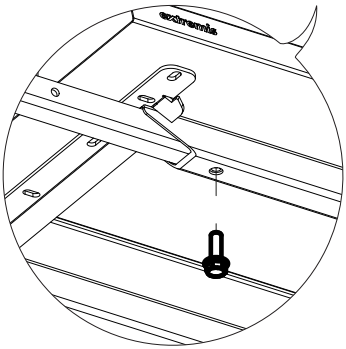


**MNL229**

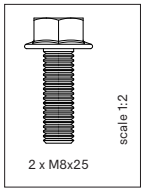


**Attach the two coupling profiles into the tabletop frame**
**Use the first holes in the coupling profiles!**

**2.**

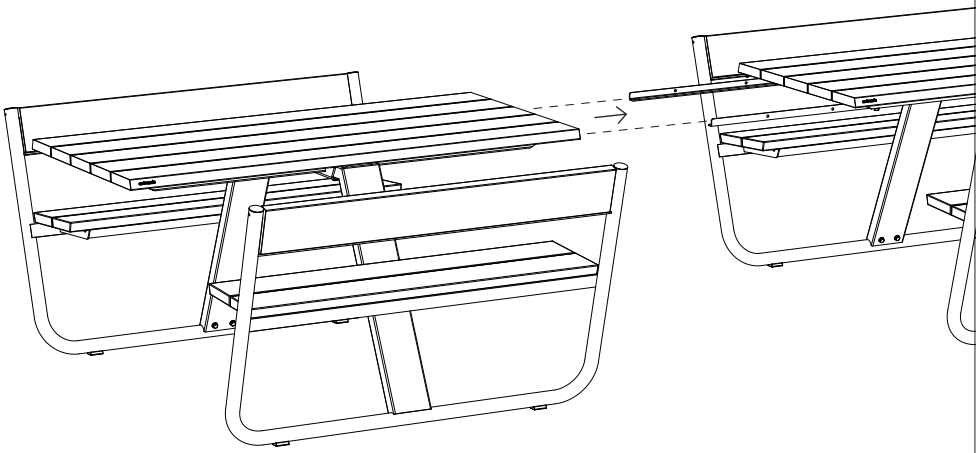

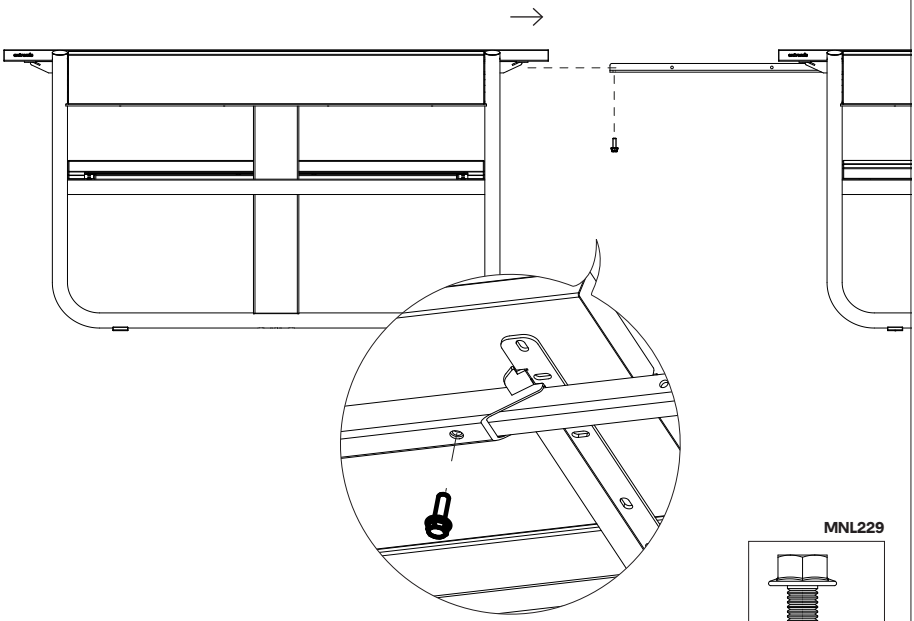

**MNL229**

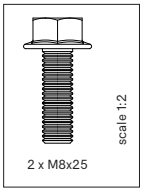

## 5.

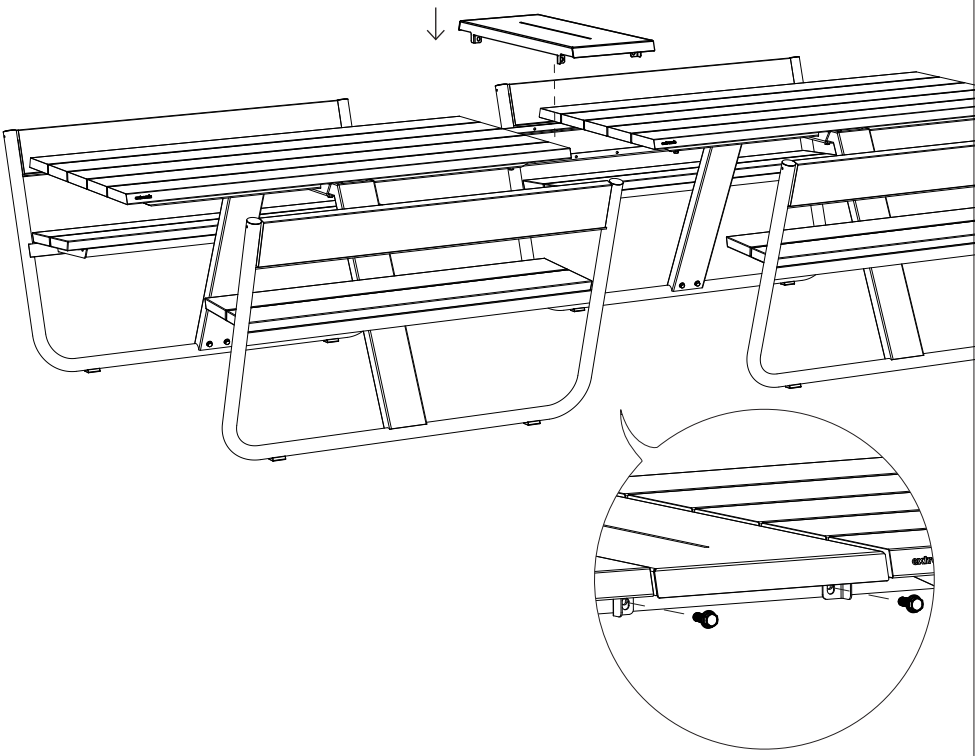

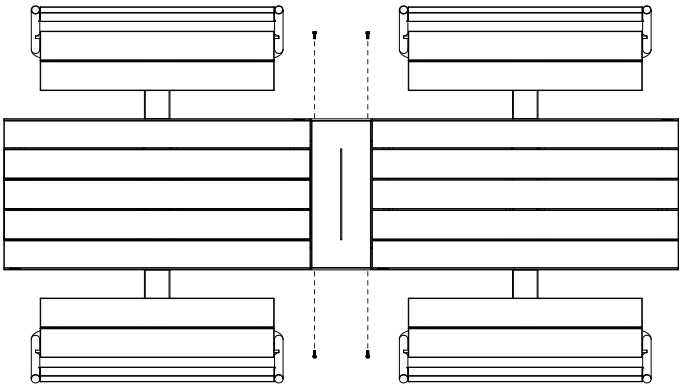

**MNL229**

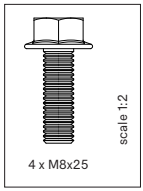


**Do this on both sides**

**4.**

Repeat step 1 - 3 if you want the connect another Manille

## English

# WARNINGS

### General

- Do not use any sharp tools to open the packaging.
- We strongly advise against using power tools.
- Tripping hazard, mind your step.
- Do not put out cigarettes on the table.
- Not grafitti proof.
- Do not leave children unattended whilst playing on the table.
- To avoid suffocation, keep plastic bags away from babies and children.
- Colors can differ over years and from batch to batch.

### Product

- Do not stand or jump on the table.
- Do not drag the table, but carry it with minimum 2 people.
- Take shade sail down in case of expected wind speeds more than 6 on the Beaufort scale (40 km/h).
- Open fires, grills, patio heaters and others under or near the shade sails are not permitted.
- Do not leave the shade sail unattended in an assembled condition.
- Be careful during mounting and demounting with open pipe ends because there is a risk of injury.
- Water pockets must be emptied as they form.
- Max. 2 people or 300 kg per bench.

### Wood

- When delivered, the wood is untreated.
- Wood is a natural material and its look is different for every slat, plank and tree.
- Wood will gradually become rougher and start to turn grey as a consequence of exposure to the sun and rain. We recommend oiling the wood once or twice a year. 1x before the Summer and 1x after the Summer as protection for the Winter.
- Cleaning regularly with mild detergent. Never use a high pressure

cleaner as this will roughen the wood's smooth surface and irreparably damage the wood's fibers.
- Thorough cleaning with Extremis Wood Cleaner.
- We strongly recommend that you treat your wood with wood oil to protect it from stains - Small cracks and crevices can also appear as part of this process. We strongly advise everyone to treat the furniture with our Wood Protector. It is best to repeat this treatment each year.

**Galvanized steel**

- Galvanization will become less shiny when used outdoors.
- Flame retarding - NEN-EN13501-1 A1 - Class A1 products will not contribute to fire in any stage, including fully developed fire. For this reason, they are assumed to be capable of satisfying all requirements of all lower classes as well.
- Possible impurities in the immersion tank can cause black marks during galvanization, which are intrinsic to this industrial finishing technique.
- White marks on this zinc layer are also intrinsic to this procedure and will disappear when the furniture is put outdoors.
- This industrial finishing technique may result in a rougher surface. This is intrinsic to the process.

**Powder coating**

- White powder coating requires more maintenance.
- Do not use abrasive scouring powders or scourers as they will scratch the surface.
- Color can fade to some extent when exposed to UV.
- Flame retarding - NEN-EN13501-1 A2-sl - Satisfying the same criteria as Class B for the SBI-test according to EN13823. In addition, under conditions of a fully developed fire these products will nog significantly contribute to the fire load and fire growth.
- Dark colors can get very hot in sunny weather.

**High-tech polyester / Glamping tent fabric**

- Shake or brush off loose dirt immediately.
- Do not use any aggressive detergents as they will remove the protective coating of the fabric.
- We strongly advise you not to use a high-pressure hose for cleaning

**Stainless steel**

- Very good UV color fastness.
- Flame retarding: NEN-EN13501-1 A1 - Class A1 products will not contribute to fire in any stage, including fully developed fire. For this reason, they are assumed to be capable of satisfying all requirements of all lower classes as well.
- Watch out, stainless steel isn't entirely rustproof! Be sure to avoid contact with iron objects. If it does show signs of rust, clean with rust remover as quickly as possible.

## ASSEMBLY INSTRUCTIONS

### Manille - p12

1. **a.** Put the tabletop on the trestles. Attention: make sure only the wood rests on the trestles, not the frame!
   **b.** Place the protective foil of the packaging on top of the tabletop.
2. Put one backrest on the protective foil with the leg connection facing upwards.
3. Slide the leg into the backrest as shown in the diagram.
4. **a.** Attach the leg to the backrest by inserting two M8x25 bolts.
   **b. With floor fastening** Position the floor fastening to the leg as shown in the diagram and attach it by inserting two M8x25 bolts.
5. Slide the leg (with backrest) into the tabletop frame. First insert two M8x25 bolts into the bottom and tighten them, then insert the two bolts from the sides as shown in the diagram. Now repeat steps 2 - 5 for the other leg.
6. Remove the trestless.
7. Now screw two M8x25 bolts about 5mm into the tube of the leg.
8. **a. Powder coated version: Now screw** three M8 nuts about 5mm into the threaded rods as shown in the diagram.
   **b. Galvanized version: Place two M8x30 coach bolts** in the first backrest and screw an M8 nut onto each bolt. Make sure there is still about 5 mm of space between the nuts and the backrest.
9. Slide the bench over the nuts and bolts of steps 7 & 8 as shown in the diagram. Tighten all bolts and nuts. Repeat steps 7 - 9 for the other bench.
10. **a. No shade** Insert four caps into the backrests.
    **b. With soft shade** Insert four spacers and closure caps into the

backrests as shown in the diagram.
**c. With fixed shade** Insert four spacers into the backrests, one in each backrest.

**Soft shade - p24**

1. Insert the four stainless steel tubes into the backrest.
2. Hook the shade onto the top of the stainless steel tubes.
3. Turn the tubes 90° to loosen and remove the fabric.

**Fixed shade - p28**

1. First of all, attach the floor fastening and fix Manille to your desired surface.
2. Insert four spacers into the backrests, one in each backrest.
3. Slide one rubber O-ring on each coupling tube and place the four coupling tubes into the backrest of the Manille. Make sure that the slot at the top of the coupling tubes is facing inwards. Now fix the coupling tubes to the backrest using one M4x10 bolt each (apply some Loctite to the bolts).
4. Now take the two top tubes and attach a spring plate to each end using one M8x30 bolt (apply some Loctite to the bolts). Make sure there is about 15 mm space between each spring plate and the top tube.
5. Then slide the top tubes onto the coupling tubes. Make sure that the spring plate slides into the coupling tubes. Push the top tubes down until the bolts meet the end of the slots in the coupling tubes.
6. Now attach the upper tubes by tightening the M8x30 bolts of the spring plates and insert four caps into the top of the coupling tubes.
7. **a.** Take the fabric and roll it open on a clean and plain surface with the shiny side facing upwards.
   **b.** Slide a fabric tube into the loop on both sides. Attention: Make sure the holes in the tubes are facing outwards, through the holes of the fabric.
8. Next, attach the fabric tubes to the coupling tubes using four M8x60 bolts (apply some Loctite to the bolts). Attention: Make sure the shiny side of the fabric is facing upwards.
9. a. Finally, tension the fabric by attaching the fabric tube with threaded rods to the upper tubes by means of two tension parts.
   b. Tighten the tensioners with a socket wrench 13 until the fabric is nicely under tension.

**Coupling (wood) - p36**

1. Attach the two coupling profiles into the tabletop frame by inserting one M8x25 bolt per profile on the bottom. Use the first holes in the coupling profiles as show in the diagram.
2. Position the second Manille table to the coupling profiles and attach them by inserting one M8x25 bolt per profile on the bottom as shown in the diagram.
3. Now position the wooden coupling tabletop onto the coupling profiles and attach it by inserting two M8x25 bolts on both sides.
4. Repeat steps 1 - 3 if you want to connect another Manille table.

**Coupling (powder coated) - p40**

1. Attach the two coupling profiles into the tabletop frame by inserting one M8x25 bolt per profile on the bottom. Use the first holes in the coupling profiles as show in the diagram.
2. Position the second Manille table to the coupling profiles and attach them by inserting one M8x25 bolt per profile on the bottom as shown in the diagram.
3. Now position the powder coated coupling tabletop onto the coupling profiles and attach it by inserting two M8x25 bolts on both sides.
4. Repeat steps 1 - 3 if you want to connect another Manille table.

## MAINTENANCE

### Wood

OILING

Twice a year

Before first use and/or after cleaning and sanding, we strongly recommend treating the wood with Extremis Wood Protector to protect it from dirt, moisture and UV rays.

DAY TO DAY CLEANING

Regularly and after every use

Schedule regular maintenance to prolong the life of your garden furniture Regular maintenance ensures that the furniture always looks its best.

Cleaning the wood regularly and immediately after use with a clean, damp cloth ensures that liquids cannot penetrate deep into the wood.

A well oiled table is less likely to absorb liquids and thus stays cleaner for longer. To remove stubborn dirt, simply use a hard brush and some water. Be careful not to cause permanent damage to the fibres. For this reason, you should never, ever use a high-pressure washer for cleaning wood.

THOROUGH CLEANING

Twice a year

It is essential to clean the wood thoroughly twice a year. We recommend doing this just before spring and after summer if your furniture is outside all the year round. Pick one of those humid, cloudy days, as it is better for the moisture level in the wood to dry out slowly after cleaning.

SANDING WOOD

Every 2 years

After a few years, your wood will show cracks and perhaps some distortion. This is perfectly normal as wood is a natural and living material. The great advantage of solid wood is that you can sand away the top layer to make the surface even and smooth again. You should do this every two years using a hand sanding machine. Choose a dry day. Finish off with a 120-grit sandpaper.

REPLACING A WOODEN PART

Hey! You don't need to be an engineer to understand our products. And you don't even need to be great at DIY to replace a part. Do make sure that you can't repair the damage simply by sanding the slat.

**Galvanized steel**

DAY TO DAY CLEANING

Regularly and after every use

Clean with lukewarm water and a mild detergent or Extremis Multi Cleaner.

REPARING DAMAGED PARTS WITH ZINC SPRAY

When damaged

Hot dip galvanization is the most durable way of protecting metal against rusting. If the zinc coating is damaged, the exposed metal can rust. This can easily be touched up with zinc paint that automatically

has the same colour and is readily available in shops. Zinc spray forms a quick drying, self healing and flexible coating that helps stop corrosion.

**Powder coating**

CLEANING

Regularly

Use Extremis Multicleaner, a 100% biodegradable detergent or common kitchen cleaning products. Avoid using aggressive products. These surfaces are best cleaned with a neutral cleaning product diluted in water.

REPAIRING DAMAGED POWDER COATING

When damaged

The impact of sharp objects can damage the coating. Scratches or dents can be touched up with our paint pens. However this only camouflages the scratches without removing them.

**Stainless steel**

DAY TO DAY CLEANING

Regularly and after every use

Clean with lukewarm water and a mild detergent or Extremis Multi Cleaner.

REGULAR CLEANING

When dirty

We advise regular cleaning with Inox Cleaner and Protector.

**High-tech polyester / Glamping tent fabric**

CLEANING

When dirty

Use an Extremis brush and Extremis multi cleaner, a 100% biodegradable detergent, or detergents you also use to clean your kitchen. What if the stain has still not completely disappeared after you have done this? Don’t panic. The stain will fade away almost completely in the sunlight.

Watch the maintenance video on our website:
www.extremis.com/maintenance

## WAARSCHUWINGEN

### Algemeen

- Gebruik geen scherp gereedschap om de verpakking te openen.
- Het gebruik van elektrisch gereedschap wordt ten zeerste afgeraden.
- Struikelgevaar, let op waar u loopt.
- Doof geen sigaretten uit op de tafel.
- Niet bestand tegen graffiti.
- Laat kinderen niet onbewaakt achter wanneer ze op de tafel spelen.
- Houd plastic zakken weg om verstikkingsgevaar te voorkomen bij baby's en kinderen.
- Kleuren kunnen van jaar tot jaar en van partij tot partij verschillen.

### Product

- Ga niet op de tafel staan of springen.
- Sleep de tafel niet, maar draag hem met minstens 2 personen.
- Haal het parasoldoek eraf bij verwachte windsnelheden van meer dan 6 op de schaal van Beaufort (40 km/u).
- Open vuur, grills, terrasverwarmers en andere zaken onder of in de buurt van het parasoldoek zijn niet toegestaan.
- Laat de Manille met parasol niet onbeheerd achter in gemonteerde toestand.
- Wees voorzichtig bij het monteren en demonteren met open buisuiteinden omdat er kans op verwondingen bestaat.
- Waterzakken moeten worden geleegd als ze zich vormen.
- Max. 2 personen of 300 kg per bank.

### Hout

- Bij levering is het hout onbehandeld.
- Hout is een natuurlijk materiaal en ziet er voor elke lat, plank en boom anders uit.
- Hout zal geleidelijk aan ruwer worden en grijs worden als gevolg van blootstelling aan de zon en regen. Wij raden aan om het hout één of twee keer per jaar te oliën. 1x voor de zomer en 1x na de zomer als

bescherming voor de winter.
- Regelmatig reinigen met een mild reinigingsmiddel. Gebruik nooit een hogedrukreiniger, omdat dit het gladde oppervlak van het hout ruw maakt en de vezels van het hout onherstelbaar beschadigt.
- Grondig reinigen met Extremis Wood Cleaner.
- Wij raden u ten zeerste aan om uw hout te behandelen met houtolie om het te beschermen tegen vlekken. Kleine scheurtjes en spleten kunnen hierbij ook optreden. Wij raden iedereen ten zeerste aan om de meubels te behandelen met onze Wood Protector. Het is het beste om deze behandeling elk jaar te herhalen.

**Thermisch verzinkt staal**

- Het thermisch verzinkt staal zal minder glanzend worden bij gebruik buitenshuis.
- Vlamvertragend - NEN-EN13501-1 A1 - Klasse A1 producten dragen in geen enkel stadium bij aan brand, ook niet bij een volledig ontwikkelde brand. Om deze reden wordt aangenomen dat ze ook aan alle eisen van alle lagere klassen kunnen voldoen.
- Eventuele onzuiverheden in de dompelbak kunnen tijdens het verzinken zwarte vlekken veroorzaken, die inherent zijn aan deze industriële afwerkingstechniek.
- Witte vlekken op deze zinklaag zijn ook inherent aan deze procedure en zullen verdwijnen wanneer het meubilair buiten wordt geplaatst.
- Deze industriële afwerkingstechniek kan resulteren in een ruwer oppervlak. Dit is inherent aan het proces.

**Poedercoating**

- Witte poedercoating vereist meer onderhoud.
- Gebruik geen schuurpoeders of schuursponsjes omdat deze krassen op het oppervlak veroorzaken.
- De kleur kan in zekere mate vervagen bij blootstelling aan uv-straling.
- Vlamvertragend - NEN-EN13501-1 A2-sl - Voldoet aan dezelfde criteria als klasse B voor de SBI-test volgens EN13823. Bovendien zullen deze producten onder omstandigheden van een volledig ontwikkelde brand geen significante bijdrage leveren aan de brandbelasting en brandgroei.
- Donkere kleuren kunnen bij zonnig weer zeer heet worden.

**Hi-tech polyester / Glamping tent stof**

- Schud of borstel los vuil onmiddellijk weg.
- Gebruik geen agressieve schoonmaakmiddelen. Deze verwijderen namelijk de beschermende coating op de stof.
- Het reinigen met een hogedrukslang wordt ten zeerste afgeraden.

**Roestvast staal**

- Zeer goede uv-kleurvastheid.
- Vlamvertragend: NEN-EN13501-1 A1 - Klasse A1 producten dragen in geen enkel stadium bij aan brand, ook niet bij een volledig ontwikkelde brand. Om deze reden wordt aangenomen dat ze ook aan alle eisen van alle lagere klassen kunnen voldoen.
- Let op, roestvrij staal is niet helemaal roestbestendig! Vermijd contact met ijzeren voorwerpen. Als er toch tekenen van roestvorming zijn, maak het dan zo snel mogelijk schoon met een roestverwijderaar.

## MONTAGE INSTRUCTIES

### Manille - p12

1. **a.** Leg het tafelblad op de schragen. Opgelet: zorg ervoor dat enkel het hout op de schragen rust en niet het frame!
   **b.** Leg de beschermfolie uit de verpakking over het tafelblad.
2. Leg één rugleuning op de beschermfolie, met het verbindingsstuk voor de poot naar boven.
3. Schuif de tafelpoot in de rugleuning zoals op de tekening.
4. **a.** Bevestig de poot aan de rugleuning met twee M8x25 bouten.
   **b. Met grondverankering** Positioneer het vloerbevestigingselement op de poot, zoals op de tekening, en bevestig het met twee M8x25 bouten.
5. Schuif de poot (met rugleuning) in het frame onder het tafelblad. Plaats onderaan eerst twee M8x25 bouten en draai ze vast. Plaats vervolgens twee bouten aan de zijkanten zoals op de tekening. Herhaal nu stap 2 tot en met 5 voor de andere poot.
6. Verwijder de schragen.
7. Draai nu twee M8x25 bouten ongeveer 5 mm diep in de buis van de poot.
8. a. gepoederlakte versie: Draai nu twee M8 moeren ongeveer 5 mm over de draadstangen zoals op de tekening.
   b. gegalvaniseerde versie: **Plaats twee M8x30 slotbouten** in de eerste rugleuning en draai op elke bout een M8-moer. Zorg ervoor dat er

nog ongeveer 5 mm ruimte is tussen de moeren en de rugleuning.

9. Schuif de bank over de moeren en bouten van stap 7 & 8 zoals op de tekening. Draai alle bouten en moeren vast. Herhaal stap 7 tot en met 9 voor de andere bank.
10. **a. Zonder shade** Schuif nu vier doppen in de rugleuningen.
    **b. Met soft shade** Schuif nu vier afstandshouders en afsluitdoppen in de rugleuningen zoals op de tekening.
    **c. Met fixed shade** Schuif nu vier afstandshouders in de rugleuningen zoals op de tekening.

**Soft shade - p24**

1. Schuif de vier buizen uit roestvrij staal in de rugleuningen.
2. Haak de parasol over de bovenkant van de buizen uit roestvast staal.
3. Draai de vier buizen telkens 90° om het doek los te maken en te verijwderen.

**Fixed shade - p28**

1. Bevestig eerst en vooral de grondverankering en maak Manille vast aan het gewenste oppervlak.
2. Schuif vier afstandshouders in de rugleuningen, één in elke rugleuning.
3. Schuif één rubberen O-ring over elke koppelingsbuis en plaats de vier koppelingsbuizen in de rugleuning van de Manille. Zorg ervoor dat de sleuf aan de bovenkant van de koppelingsbuizen naar binnen gericht is. Maak de koppelingsbuizen nu vast aan de rugleuning met behulp van een M4x10-bout per buis (breng wat Loctite op de bouten aan).
4. Neem nu de twee bovenstangen en bevestig aan elk uiteinde een veerplaatje met behulp van een M8x30-bout (breng wat Loctite op de bouten aan). Zorg ervoor dat er zo’n 15 mm zit tussen elk veerplaatje en de bovenstang.
5. Schuif vervolgens de bovenstangen in de koppelingsbuizen. Zorg ervoor dat het veerplaatje in de koppelingsbuizen schuift. Duw de bovenstangen naar beneden tot de bouten aan het uiteinde komen van de sleuven in de koppelingsbuizen.
6. Bevestig nu de bovenstangen door de M8x30-bouten van de veerplaatjes vast te draaien.
7. **a.** Neem het doek en rol het open op een schoon en effen oppervlak

met de glanzende kant naar boven.
**b.** Schuif een doekbuis in de lus aan beide zijden. Let op: zorg ervoor dat de gaten in de buizen naar buiten gericht zijn, doorheen de gaten van het doek.

8. Bevestig vervolgens de doekbuizen aan de koppelingsbuizen met behulp van vier M8x60-bouten (breng wat Loctite op de bouten aan). Let op: zorg ervoor dat de glanzende kant van het doek naar boven gericht is.
9. **a.** Span ten slotte het doek aan door de doekbuis met draadstangen te bevestigen aan de bovenstangen met behulp van twee spanstukken.
   **b.** Draai de spanners met een steeksleutel 13 vast totdat het doek mooi gespannen staat.

**Koppelstuk (hout) - p36**

1. Bevestig de twee verbindingsprofielen aan het frame onder het tafelblad met onderaan één M8x25 bout per profiel. Gebruik de eerste gaten in de verbindingsprofielen zoals op de tekening.
2. Plaats de tweede Manille tafel op de verbindingsprofielen en bevestig de tafel onderaan met één M8x25 bout per profiel zoals op de tekening.
3. Leg nu het houten koppelstuk op de verbindingsprofielen en bevestig het met twee M8x25 bouten langs beide kanten.
4. Herhaal stap 1 t.e.m. 3 als je nog een andere Manille wil toevoegen.

**Koppelstuk (gepoederlakt) - p40**

1. Bevestig de twee verbindingsprofielen aan het frame onder het tafelblad met onderaan één M8x25 bout per profiel. Gebruik de eerste gaten in de verbindingsprofielen zoals op de tekening.
2. Plaats de tweede Manille tafel op de verbindingsprofielen en bevestig de tafel onderaan met één M8x25 bout per profiel zoals op de tekening.
3. Leg nu het gepoederlakt koppelstuk op de verbindingsprofielen en bevestig het met twee M8x25 bouten langs beide kanten.
4. Herhaal stap 1 t.e.m. 3 als je nog een andere Manille wil toevoegen.

## ONDERHOUD

### Hout

OLIËN

Twee keer per jaar

Bij het allereerste gebruik en/of na het reinigen en schuren, raden wij

sterk aan om het hout te behandelen met Extremis Wood Protector om het tegen vuil, vocht en UV-stralen te beschermen.

DAGELIJKSE REINIGING

Geregeld en na elk gebruik

Plan regelmatig een onderhoud in om de levensduur van uw tuinmeubels te verlengen. Regelmatig onderhoud zorgt ervoor dat de meubels er altijd op hun best uitzien.

Regelmatig en onmiddellijk na gebruik het hout met een schone, vochtige doek schoonmaken zorgt ervoor dat vloeistoffen niet diep in het hout kunnen dringen. Een geoliede tafel zal minder snel vloeistoffen absorberen en blijft dus langer proper. Om hardnekkige vuilresten te verwijderen, gebruik je simpelweg een harde borstel en wat water. Wees voorzichtig om de vezels niet definitief te beschadigen. Om die reden mag je nooit of te nimmer een hogedrukreiniger gebruiken om hout te reinigen.

GRONDIG REINIGEN

Twee keer per jaar

Het is essentieel om het hout 2x per jaar grondig te reinigen. We raden je aan om dit net voor de lente en na de zomer te doen als je meubilair het jaar rond buiten staat. Kies hiervoor een bewolkte dag met hoge luchtvochtigheid. Het is immers beter dat het vocht in het hout na de schoonmaakbeurt traag kan verdampen.

OPSCHUREN VAN HOUT

Om de 2 jaar

Na enkele jaren zal je hout barstjes vertonen en misschien ook wel vervormd zijn. Dit is volkomen normaal aangezien hout een natuurlijke en levende materie is. Massief hout heeft het grote voordeel dat je de toplaag kan wegschuren om het oppervlak weer egaal en glad te maken. Dit doe je om de twee jaar met een handschuurmachine. Doe dit op een droge dag. Eindig met een korrel 120 schuurpapier.

**Thermisch verzinkt staal**

DAGELIJKSE REINIGING

Geregeld en na elk gebruik

Maak schoon met lauw water en een mild schoonmaakmiddel of Extremis Multi Cleaner.

BESCHADIGINGEN HERSTELLEN MET ZINKSPRAY

Indien beschadigd

Galvanisatie, of thermische verzinking, is de meest duurzame manier om metaal tegen roestvorming te beschermen. Als de zinklaag beschadigd raakt, kan het blootgekomen metaal toch roesten. Dit is eenvoudig bij te werken met zinkverf, die automatisch dezelfde kleur heeft en in de handel verkrijgbaar is. De zinkverf vormt een sneldrogende, zelfherstellende, flexibele laag die roestvorming helpt voorkomen.

**Poedercoating**

REINIGEN

Geregeld

Gebruik Extremis Multi Cleaner, een 100% biologisch afbreekbaar schoonmaakmiddel, of een gewoon schoonmaakmiddel zoals je in de keuken gebruikt. Gebruik geen agressieve producten. Voor deze oppervlakken gebruik je het best een neutraal schoonmaakmiddel, verdund met water.

BESCHADIGDE POEDERLAK HERSTELLEN

Indien beschadigd

Door impact van scherpe voorwerpen kan de lak beschadigd raken. Krassen of putjes kunnen worden bijgewerkt met onze verfstiften. Hiermee kun je echter alleen krassen camoufleren, de kras blijft echter.

**Roestvast staal**

DAGELIJKSE REINIGING

Geregeld en na elk gebruik

Maak schoon met lauw water en een mild schoonmaakmiddel of Extremis Multi Cleaner.

GEREGELD REINIGEN

Indien vuil

Wij raden aan om het geregeld schoon te maken met een RVS-reiniger en -beschermer.

**Hi-tech polyester / Glamping tenst stof**

REINIGEN

Indien vuil

Gebruik een Extremis borstel en Extremis multireiniger, een 100% biologisch afbreekbaar schoonmaakmiddel, of een gewoon schoonmaakmiddel zoals je in de keuken gebruikt. Wat als de vlek na die behandeling nog niet helemaal verdwenen is? Geen paniek. De vlek zal onder invloed van het zonlicht grotendeels vervagen.

Bekijk de onderhoudsvideo's op onze website:
www.extremis.com/onderhoud

## WARNUNG

### Allgemeines

- Zum Öffnen der Verpackung keine scharfen Werkzeuge verwenden.
- Wir raten dringend davon ab, Elektrowerkzeuge zu nutzen.
- Stolpergefahr, Vorsicht beim Gehen!
- Zigaretten nicht auf dem Tisch ausdrücken.
- Nicht graffitibeständig.
- Lassen Sie Kinder beim Spielen auf dem Tisch nicht unbeaufsichtigt.
- Halten Sie Plastiktüten von Babys und Kindern fern, um Erstickungsgefahr zu vermeiden.
- Farben können über die Jahre und von Charge zu Charge variieren.

### Produkt

- Nicht auf dem Tisch stehen oder springen.
- Den Tisch nicht über den Boden ziehen, sondern mit mindestens 2 Personen heben.
- Bei zu erwartenden Windgeschwindigkeiten von mehr als 6 auf der Beaufort-Skala (40 km/h) ist das Sonnenschirmstoff herunterzunehmen.
- Offenes Feuer, Grillen, Terrassenheizungen, usw. unter oder in der Nähe der Sonnenschirmstoff sind nicht erlaubt.
- Lassen Sie das Sonnenschirmstoff im montierten Zustand nicht unbeaufsichtigt.
- Seien Sie bei der Montage und Demontage mit offenen Rohrenden vorsichtig, es besteht Verletzungsgefahr.
- Entstehende Wassersäcke sind zu leeren!
- Max. 2 Personen oder 300 kg pro Bank.

### Holz

- Bei Lieferung ist das Holz unbehandelt.
- Holz ist ein natürliches Material und sein Aussehen ist für jede Lamelle, jedes Brett und jeden Baum anders.
- Das Holz wird allmählich rauer und ergraut durch Sonneneinstrahlung und Regen. Wir empfehlen, das Holz ein- bis zweimal im Jahr zu ölen: 1x vor dem Sommer und 1x nach dem

Sommer als Schutz für den Winter.
- Regelmäßige Reinigung mit milden Reinigungsmitteln. Verwenden Sie niemals einen Hochdruckreiniger, da dies die glatte Oberfläche des Holzes aufrauen und die Holzfasern irreparabel beschädigen kann.
- Gründliche Reinigung mit Extremis-Holzreiniger.
- Wir empfehlen, das Holz zur Fleckenvorbeugung mit Öl zu behandeln. Dabei können auch kleine Risse und Spalten entstehen. Wir empfehlen jedem, die Möbel mit unserem Holzschutz zu behandeln. Es ist das Beste, diese Behandlung jedes Jahr zu wiederholen.

**Verzinktem Stahl**

- Die Verzinkung wird bei Verwendung im Freien weniger glänzend.
- Flammhemmend - NEN-EN13501-1 A1 - Klasse A1-Produkte tragen in keiner Phase zum Brand bei, auch nicht bei voll entwickeltem Feuer. Aus diesem Grund wird angenommen, dass sie auch alle Anforderungen aller unteren Klassen erfüllen.
- Mögliche Verunreinigungen im Tauchbecken können bei der Verzinkung schwarze Flecken verursachen, die dieser industriellen Veredelungstechnik eigen sind.
- Weiße Flecken auf dieser Zinkschicht sind ebenfalls Bestandteil dieses Verfahrens und verschwinden, wenn die Möbel im Freien aufgestellt werden.
- Diese industrielle Veredelungstechnik kann zu einer raueren Oberfläche führen. Dies ist ein untrennbarer Bestandteil des Verfahrens.

**Pulverbeschichtung**

- Weiße Pulverbeschichtung erfordert mehr Wartung.
- Verwenden Sie keine scheuernden Reinigungsmittel oder Topfreiniger, da diese die Oberfläche verkratzen.
- Die Farbe kann unter UV-Belastung bis zu einem gewissen Grad verblassen.
- Flammhemmend - NEN-EN13501-1 A2-sl - Erfüllt die gleichen Kriterien wie Klasse B für die SBI-Prüfung nach EN13823. Darüber hinaus werden diese Produkte bei einem voll entwickelten Feuer nicht wesentlich zur Brandlast und zur Brandverbreitung beitragen.
- Dunkle Farben können bei sonnigem Wetter sehr heiß werden.

**Hightech-Polyester / Glamping-Zelt Stoff**

- Schütteln Sie losen Schmutz sofort ab oder bürsten Sie ihn herunter.
- Verwenden Sie keine aggressiven Reinigungsmittel, da diese die Schutzschicht des Stoffes schädigen.
- Wir raten dringend davon ab, zur Reinigung einen Hochdruckreiniger zu verwenden.

**Edelstahl**

- Sehr gute UV-Farbechtheit.
- Flammhemmend: NEN-EN13501-1 A1 - Klasse A1-Produkte tragen in keiner Phase zum Brand bei, auch nicht bei voll entwickeltem Feuer. Aus diesem Grund wird angenommen, dass sie auch alle Anforderungen aller unteren Klassen erfüllen.
- Achtung, Edelstahl ist nicht völlig rostfrei! Achten Sie darauf, dass Sie keinen Kontakt mit Eisengegenständen haben. Bei Anzeichen von Rost so schnell wie möglich mit Rostlöser reinigen.

## MONTAGEANLEITUNGEN

### Manille - S. 12

1. **a.** Legen Sie die Tischplatte auf das Gestell. Hinweis: Es sollte nur das Holz auf dem Gestell aufliegen, nicht der Rahmen!
   **b.** Legen Sie die Schutzfolie der Verpackung über die Tischplatte.
2. Legen Sie eine Rückenlehne auf die Schutzfolie. Dabei sollte das Verbindungsstück für die Beine nach oben zeigen.
3. Schieben Sie das Bein wie in der Abbildung gezeigt in die Rückenlehne.
4. **a.** Befestigen Sie das Bein mit zwei M8x25-Schrauben an der Rückenlehne.
   **b. Mit Bodenverankerung** Positionieren Sie die Bodenbefestigung wie in der Abbildung gezeigt an das Bein und befestigen Sie diese mit zwei M8x25-Schrauben.
5. Schieben Sie das Bein (mit der Rückenlehne) in den Rahmen der Tischplatte. Bringen Sie nun zuerst zwei M8x25-Schrauben unten an und ziehen Sie diese fest, dann zwei Schrauben an den Seiten wie in der Abbildung gezeigt. Wiederholen Sie nun die Schritte 2–5 für das andere Bein.
6. Entfernen Sie das Gestell.

7. Schrauben Sie jetzt zwei M8x25-Schrauben etwa 5 mm in das Rohr des Beins.
8. a. Pulverbeschichtete Version: Schrauben Sie nun drei M 8-Feststellmuttern etwa 5 mm auf die Gewinde, wie in der Abbildung gezeigt.

b. Verzinkte Version: **Setzen Sie zwei M8x30-Schaftschrauben** in die erste Rückenlehne ein und drehen Sie auf jede Schraube eine M8-Mutter. Achten Sie darauf, dass zwischen den Muttern und der Rückenlehne noch etwa 5 mm Abstand bleibt.

9. Schieben Sie die Bank über die Muttern und Schrauben aus den Schritten 7 und 8, wie in der Abbildung gezeigt. Ziehen Sie alle Schrauben und Muttern fest. Wiederholen Sie Schritte 7–9 für die andere Bank.
10. **a. Ohne Schirm** Setzen Sie jetzt die Verschlusskappen auf die Rückenlehnen.
    **b. Mit Soft Schirm** Setzen Sie jetzt vier Abstandhalter und Verschlusskappen in die Rückenlehne, wie in der Abbildung gezeigt.
    **c. Mit Fester Schirm** Setzen Sie jetzt vier Abstandhalter in die Rückenlehne, wie in der Abbildung gezeigt.

**Soft Schirm - S. 24**

1. Setzen Sie die vier Edelstahlstangen in die Rückenlehnen.
2. Haken Sie das Schirmdach auf den Edelstahlstangen ein.
3. Drehen Sie die vier Rohre jedes Mal um 90°, um das Schirmdach zu lösen und zu entfernen.

**Fester Schirm - S. 28**

1. Zuerst sollten Sie die Bodenhalterung anbringen und Manille an der vorgesehenen Oberfläche befestigen.
2. Schieben Sie vier Abstandhalter in die Rückenlehnen, je einen pro Lehne:
3. Stülpen Sie einen Kautschuk-Ring auf jedes Verbindungsrohr und stecken Sie die vier Verbindungsrohre in die Rückenlehne des Manille. Stellen Sie sicher, dass der Schlitz oben an den Rohren nach innen zeigt. Befestigen Sie jetzt die Verbindungsrohre mit je einer M4x10-Schraube an der Rückenlehne (geben Sie etwas Loctite-Klebstoff auf die Schrauben).
4. Nehmen Sie jetzt die zwei oberen Rohre und befestigen mit je einer

M8x30-Schraube an jedem Ende einen Federteller (geben Sie etwas Loctite-Klebstoff auf die Schrauben). Es sollte etwa 15 mm Platz zwischen jedem Federteller und dem oberen Rohr sein.

5. Schieben Sie dann die oberen Rohre auf die Verbindungsrohre. Stellen Sie sicher, dass die Federteller in die Verbindungsrohre rutschen. Drücken Sie die oberen Rohre herunter, bis die Schrauben vollständig in den Schlitzen der Verbindungsrohre sitzen.
6. Befestigen Sie jetzt die oberen Rohre, indem Sie die M8x30-Schrauben der Federteller festziehen.
7. **a.** Nehmen Sie den Schirmstoff und rollen Sie ihn auf einer sauberen geraden Oberfläche aus. Dabei sollte die glänzende Seite des Stoffes nach oben zeigen.
   **b.** Schieben Sie beidseitig die Stoffrohre in die Schlaufe. Hinweis: Achten Sie darauf, dass die Löcher in den Rohren nach außen zeigen auf einer Höhe mit den Löchern des Stoffes.
8. Als Nächstes befestigen Sie die Stoffrohre mit vier M8x60-Schrauben an den Verbindungsrohren (geben Sie etwas Loctite-Klebstoff auf die Schrauben). Hinweis: Die glänzende Seite des Stoffes muss nach oben zeigen.
9. **a.** Zum Schluss spannen Sie den Schirmstoff, indem Sie das Stoffrohr mit Gewindestangen mithilfe von zwei Spannteilen an den oberen Rohren befestigen.
   **b.** Ziehen Sie die Spannteile mit einem Steckschlüssel 13, bis der Stoff ausreichend gespannt ist.

**Verbindungsstück (Holz) - S. 36**

1. Befestigen Sie die zwei Verbindungsstücke an der Tischplatte, indem Sie eine M8x25-Schraube pro Verbindungsstück unten befestigen. Verwenden Sie die ersten Löcher in den Verbindungsstücken, wie in der Abbildung gezeigt.
2. Positionieren Sie den zweiten Manille Tisch an den Verbindungsstücken und befestigen Sie diese, indem Sie eine M8x25-Schraube pro Verbindungsstück unten anbringen, wie in der Abbildung gezeigt.
3. Positionieren Sie das Holzverbindungsstück an den Verbindungsstücken und befestigen Sie diese, indem Sie zwei M8x25-Schrauben an beiden Seiten anbringen.
4. Wiederholen Sie die Schritte 1–3, wenn Sie einen weiteren Manille

Tisch anbringen möchten.

**Verbindungsstück (Pulverbeschichtet) - S. 40**

1. Befestigen Sie die zwei Verbindungsstücke an der Tischplatte, indem Sie eine M8x25-Schraube pro Verbindungsstück unten befestigen. Verwenden Sie die ersten Löcher in den Verbindungsstücken, wie in der Abbildung gezeigt.
2. Positionieren Sie den zweiten Manille Tisch an den Verbindungsstücken und befestigen Sie diese, indem Sie eine M8x25-Schraube pro Verbindungsstück unten anbringen, wie in der Abbildung gezeigt.
3. Positionieren Sie das pulverbeschichtete Verbindungsstück an den Verbindungsstücken und befestigen Sie diese, indem Sie zwei M8x25-Schrauben an beiden Seiten anbringen.
4. Wiederholen Sie die Schritte 1–3, wenn Sie einen weiteren Manille Tisch anbringen möchten

## PFLEGE

### Holz

ÖLEN

Zweimal im Jahr

Vor der ersten Nutzung und/oder nach der Reinigung und dem Schleifen empfehlen wir, das Holz mit dem Extremis Wood Protector zu behandeln, um es vor Schmutz, Feuchtigkeit und UV-Strahlen zu schützen.

TÄGLICHE REINIGUNG

Regelmäßig und nach jeder Nutzung

Planen Sie eine regelmäßige Reinigung Ihrer Gartenmöbel, um ihre Lebensdauer zu verlängern. Die regelmäßige Pflege stellt sicher, dass die Möbel immer toll aussehen.

Die regelmäßige Reinigung des Holzes auch direkt nach der Nutzung mit einem sauberen, feuchten Lappen stellt sicher, dass Flüssigkeiten nicht tief in das Holz eindringen können. Ein gut geölter Tisch nimmt mit geringerer Wahrscheinlichkeit Flüssigkeiten auf und bleibt deshalb länger sauber. Verwenden Sie zur Entfernung hartnäckiger Flecken einfach eine harte Bürste und etwas Wasser. Vermeiden Sie dabei, die Holzfasern dauerhaft zu schädigen. Aus diesem Grund sollten Sie niemals einen

Hochdruckreiniger verwenden, um Holz zu reinigen.

GRÜNDLICHE REINIGUNG

Zweimal im Jahr

Es ist wichtig, das Holz zweimal im Jahr gründlich zu reinigen. Wir empfehlen jeweils eine Reinigung im zeitigen Frühjahr und im Spätsommer, wenn Ihre Möbel ganzjährig draußen stehen. Wählen Sie dazu einen bewölkten Tag mit hoher Luftfeuchtigkeit, da es für das Holz am besten ist, wenn die Feuchtigkeit nach dem Reinigen langsam trocknet.

HOLZ ABSCHLEIFEN

Alle zwei Jahre

Nach einigen Jahren wird das Holz Risse bekommen und sich möglicherweise auch verformen. Das ist ganz normal, weil es sich bei Holz um ein natürliches und lebendes Material handelt. Der große Vorteil von Massivholz besteht darin, dass Sie die Oberfläche abschleifen und damit begradigen und glätten können. Dies sollten Sie alle zwei Jahre mithilfe einer Handschleifmaschine tun. Wählen Sie hierzu einen trockenen Tag. Für den Feinschliff ein 120er-Schleifpapier verwenden.

**Verzinktem Stahl**

TÄGLICHE REINIGUNG

Regelmäßig und nach jeder Nutzung

Mit lauwarmem Wasser und einem milden Reinigungsmittel oder Extremis-Multireiniger säubern.

SCHADHAFTE STELLEN MIT ZINKSPRAY

Bei Beschädigung

Durch Feuerverzinkung sind Metalle langfristig und optimal gegen Rost geschützt. Wenn die Zinkbeschichtung beschädigt ist, kann das Metall rosten. Solche Schäden lassen sich mit Zinkfarbe leicht und optisch unauffällig ausbessern. Erhältlich im Einzelhandel. Das Zinkspray trocknet schnell und bildet eine selbstheilende und flexible Schicht, die vor Korrosion schützt.

**Pulverbeschichtung**

REINIGEN

Regelmäßig

Verwenden Sie den zum 100 % biologisch abbaubaren Extremis-Multireiniger oder einen herkömmlichen Allesreiniger. Keine aggressiven Reiniger verwenden. Am besten eignet sich ein neutrales Reinigungsmittel in Wasser.

SCHÄDEN IN PULVERBESCHICHTUNG AUSBESSERN

Bei Beschädigung

Scharfkantige Gegenstände können die Beschichtung beschädigen. Kratzer oder Dellen lassen sich mit unseren Lackstiften ausbessern. Allerdings werden die Stellen nur abgedeckt, nicht entfernt.

**Edelstahl**

TÄGLICHE REINIGUNG

Regelmäßig und nach jeder Nutzung

Mit lauwarmem Wasser und einem milden Reinigungsmittel oder Extremis-Multireiniger säubern.

REINIGEN

Bei Verschmutzung

Wir empfehlen eine regelmäßige Reinigung mit Edelstahlreiniger und -pflegemittel.

**Hightech-Polyester / Glamping-Zelt Stoff**

REINIGEN

Bei Verschmutzung

Verwenden Sie eine Bürste und den vollständig biologisch abbaubaren Multireiniger von Extremis oder einen herkömmlichen Allesreiniger. Der Fleck ist nach der Reinigung noch zu sehen? Keine Panik! Er bleicht in der Sonne fast vollständig aus.

Sehen Sie sich die Wartungsvideos auf unserer Website an:
www.extremis.com/pflege

## AVERTISSEMENTS

### Général

- N'utilisez pas d'outils pointus pour ouvrir l'emballage.
- Nous déconseillons fortement d'utiliser des outils électriques.
- Risque de trébuchement, attention à la marche.
- N'éteignez pas de cigarettes sur la table.
- Ne résiste pas aux graffitis.
- Ne laissez pas des enfants jouer sur la table sans surveillance.
- Pour éviter tout risque d'étouffement, maintenez les sacs en plastique hors de portée des bébés et des enfants.
- Les couleurs peuvent varier au fil des années ou d'un lot à l'autre.

### Produit

- Ne pas se lever ou sauter sur la table.
- Ne tirez pas la table, mais portez-la au minimum à 2 personnes.
- Descendre la voile d'ombrage en cas de vent prévu de plus de 6 sur l'échelle de Beaufort (40 km/h).
- Les feux ouverts, les grils, les chauffages de terrasse et autres sous ou à proximité des voiles d'ombrage ne sont pas autorisés.
- Ne laissez pas la voile d'ombrage assemblée sans surveillance.
- Soyez prudent lors du montage et du démontage avec des extrémités de tuyaux ouvertes, car il y a un risque de blessure.
- Les poches d'eau doivent être vidées au fur et à mesure de leur formation.
- Max. 2 personnes ou 300 kg par banc.

### Bois

- Le bois est livré non traité.
- Le bois est un matériau naturel et son aspect est différent pour chaque latte, planche et arbre.
- Le bois deviendra progressivement plus rugueux et commencera à griser en raison de l'exposition au soleil et à la pluie. Nous conseillons de huiler le bois une ou deux fois par an. 1x avant l'été et 1x après l'été pour protéger de l'hiver.
- Nettoyez régulièrement avec un détergent doux. N'utilisez jamais de

nettoyeur haute pression car cela rendrait la surface lisse du bois rugueuse et endommagerait irrémédiablement les fibres du bois.
- Nettoyage en profondeur avec Extremis Wood Cleaner.
- Nous vous conseillons vivement de traiter votre bois avec une huile pour bois pour le protéger des tâches, de petites fissures et crevasses peuvent également apparaître au cours de cette opération. Nous recommandons à tout le monde de traiter le mobilier en bois avec notre protecteur spécifique. Il est préférable d'effectuer ce traitement tous les ans.

**Acier galvanisé**

- La galvanisation devient moins brillante lorsqu'elle est utilisée en extérieur.
- Ignifuge - NEN-EN13501-1 A1 - Les produits de classe A1 ne contribueront à aucun stade de l'incendie, y compris à un feu complètement développé. Pour cette raison, ils sont supposés être capables de satisfaire également toutes les exigences de toutes les classes inférieures.
- Des impuretés éventuelles dans la cuve d'immersion peuvent provoquer des taches noires lors de la galvanisation, qui sont indissociables de cette technique de finition industrielle.
- Les marques blanches sur cette couche de zinc sont également intrinsèques à ce procédé et disparaîtront lorsque les meubles seront placés à l'extérieur.
- Cette technique de finition industrielle peut engendrer une surface rugueuse. Cela fait partie intégrante du processus.

**Thermolaquage**

- Le thermolaquage nécessite plus d'entretien.
- N'utilisez pas de poudres à récurer abrasives ou de produits abrasifs, car ils risquent de rayer la surface.
- La couleur peut s'estomper dans une certaine mesure lorsqu'elle est exposée aux UV.
- Ignifuge- NEN-EN13501-1 A2-sl - Satisfaisant aux mêmes critères que la classe B pour l'essai SBI selon EN13823. De plus, dans les conditions d'un feu complètement développé, ces produits ne contribueront pas de manière significative à la charge calorifique et à la croissance du feu.

- Les couleurs foncées peuvent devenir très chaudes par temps ensoleillé.

**Polyester high-tech / Tissu de tente glamping**

- Éliminez ou brossez immédiatement les saletés non incrustées.
- N'utilisez pas de détergents agressifs : ils enlèveraient le revêtement protecteur de la toile.
- Nous vous déconseillons vivement d'utiliser un système à haute pression pour le nettoyage.

**Acier inoxydable**

- Très haute résistance des couleurs aux UV.
- Ignifuge : NEN-EN13501-1 A1 - Les produits de classe A1 ne contribueront à aucun stade de l'incendie, y compris à un feu complètement développé. Pour cette raison, ils sont supposés être capables de satisfaire également toutes les exigences de toutes les classes inférieures.
- Soyez vigilant, l'acier inoxydable n'est pas complètement résistant à la rouille ! Assurez-vous d'éviter tout contact avec des objets en fer. Si des signes de rouille apparaissent, nettoyez aussi vite que possible avec un produit antirouille.

## INSTRUCTIONS DE MONTAGE

### Manille - p12

1. **a.** Placez le plateau de table sur les tréteaux. Attention : veillez à ce que seul le bois repose sur les tréteaux, pas le cadre!
   **b.** Placez le film de protection de l'emballage sur le plateau de table.
2. Placez un dossier sur le film de protection, le raccord du pied étant orienté vers le haut.
3. Glissez le pied dans le dossier, comme indiqué sur le schéma.
4. **a.** Fixez le pied au dossier au moyen de deux boulons M8x25.
   **b. Avec ancrage au sol** Positionnez la fixation au sol sur le pied comme indiqué sur le schéma et fixez-la au moyen de deux boulons M8x25.
5. Glissez le pied (avec le dossier) dans le cadre du plateau. Insérez d'abord deux boulons M8x25 en bas et serrez-les, puis insérez les deux boulons sur les côtés, comme indiqué sur le schéma. Répétez les étapes 2 à 5 pour l'autre pied.

6. Retirez les tréteaux.
7. Vissez ensuite deux boulons M8x25 sur environ 5 mm dans le tube du pied.
8. a. Version thermolaquée: Vissez ensuite trois écrous M8 sur environ 5 mm sur les tiges filetées du dossier, comme indiqué sur le schéma.
   b. Version galvanisée: **Placez deux boulons à tête bombée M8x30** dans le premier dossier et vissez un écrou M8 sur chaque boulon. Assurez-vous qu'il reste environ 5 mm d'espace entre les écrous et le dossier.
9. Faites glisser le banc sur les écrous et les boulons des étapes 7 et 8, comme indiqué sur le schéma. Serrez tous les boulons et tous les écrous. Répétez les étapes 7 à 9 pour l'autre banc.
10. **a.** Insérez ensuite quatre embouts sur les dossiers.
    **b. Avec auvent** Insérez ensuite quatre entretoises et les embouts dans les dossiers, comme indiqué sur le schéma.

**Parasol soft - p24**

1. Insérez les quatre tubes en acier inoxydable dans le dossier.
2. Accrochez l'auvent sur la partie supérieure des tubes en acier inoxydable.
3. Tournez les quatre tubes de 90° chaque fois pour détacher et enlever l'auvent.

**Parasol fixe - p28**

1. Tout d'abord, ancrez la fixation au sol et fixez Manille sur la surface souhaitée.
2. Insérez une entretoise dans chacun des quatre dossiers.
3. Glissez un joint torique en caoutchouc sur chaque tube de connexion et placez les quatre tubes de connexion dans le dossier de Manille. Veillez à ce que la fente située en haut des tubes de connexion soit orientée vers l'intérieur. Fixez ensuite chaque tube de connexion au dossier à l'aide d'un boulon M4x10 (appliquez un peu de Loctite sur les boulons).
4. Prenez ensuite les deux tubes supérieurs et fixez une plaque ressort à chaque extrémité à l'aide d'un boulon M8x30 (appliquez un peu de Loctite sur les boulons). Veillez à prévoir un espace d'environ 15 mm entre chaque plaque ressort et le tube supérieur.
5. Faites ensuite glisser les tubes supérieurs sur les tubes de connexion.

Veillez à ce que la plaque ressort glisse bien dans les tubes de connexion. Poussez les tubes supérieurs vers le bas jusqu'à ce que les boulons rencontrent l'extrémité des fentes des tubes de connexion.

6. Fixez ensuite les tubes supérieurs en serrant les boulons M8x30 des plaques ressort.
7. **a.** Prenez le tissu et enroulez-le sur une surface propre et unie, face brillante vers le haut.
   **b.** Glissez un tube de tissu dans la boucle des deux côtés. Attention : Veillez à ce que les orifices des tubes soient orientés vers l'extérieur, à travers les orifices du tissu. Fixez ensuite les tubes de tissu sur les tubes de connexion à l'aide de quatre boulons M8x60 (appliquez de la Loctite sur les boulons).
8. Fixez ensuite les tubes de tissu aux tubes de connexion à l'aide de quatre boulons M8x60 (appliquez de la Loctite sur les boulons). Attention : Veillez à ce que le côté brillant de la toile soit orienté vers le haut.
9. **a.** Enfin, tendez le tissu en fixant le tube de tissu muni de tiges filetées sur les tubes supérieurs à l'aide de deux tendeurs.
   **b.** Serrez les tendeurs à l'aide d'une clé à douille de 13, jusqu'à ce que le tissu soit bien tendu.

**Pièce de connexion (Bois) - p36**

1. Fixez les deux profils de connexion sur le cadre du plateau en insérant un boulon M8x25 par profil, par dessous. Utilisez les premiers trous des profils de connexion, comme indiqué sur le schéma.
2. Positionnez la deuxième table Manille sur les profils de connexion et fixez l'ensemble en insérant un boulon M8x25 par profil, par dessous, comme indiqué sur le schéma.
3. Positionnez ensuite la pièce de connexion en bois sur les profils de connexion et fixez-le en insérant deux boulons M8x25 des deux côtés.
4. Répétez les étapes 1 à 3 si vous souhaitez connecter une autre table Manille.

**Pièce de connexion (Thermolaqué) - p40**

1. Fixez les deux profils de connexion sur le cadre du plateau en insérant un boulon M8x25 par profil, par dessous. Utilisez les

premiers trous des profils de connexion, comme indiqué sur le schéma.
2. Positionnez la deuxième table Manille sur les profils de connexion et fixez l'ensemble en insérant un boulon M8x25 par profil, par dessous, comme indiqué sur le schéma.
3. Positionnez ensuite la pièce de connexion thermolaqué sur les profils de connexion et fixez-le en insérant deux boulons M8x25 des deux côtés.
4. Répétez les étapes 1 à 3 si vous souhaitez connecter une autre table Manille

## ENTRETIEN

### Bois

HUILER

Deux fois par an

Avant la première utilisation et/ou après nettoyage et ponçage, nous recommandons vivement de traiter le bois au moyen de notre produit Extremis Wood Protector pour le protéger des salissures, de l'humidité et des rayons UV.

NETTOYAGE QUOTIDIEN

Régulièrement et après chaque utilisation

Prévoyez un entretien régulier pour prolonger la durée de vie de votre mobilier de jardin. Un entretien régulier garantit au mobilier de toujours conserver un aspect optimal.

En nettoyant le bois régulièrement et immédiatement après utilisation avec un chiffon humide propre, vous vous assurez d'empêcher les liquides de pénétrer profondément dans le bois. Une table bien huilée a moins tendance à absorber les liquides et reste donc plus longtemps propre. Pour éliminer les traces tenaces, utilisez une brosse rigide et un peu d'eau. Veillez à ne pas endommager irrémédiablement les fibres. C'est la raison pour laquelle il ne faut pas utiliser de nettoyeur haute pression sur le bois.

NETTOYAGE EN PROFONDEUR

Deux fois par an

Il est essentiel de nettoyer le bois en profondeur deux fois par an. Nous

vous conseillons de le faire juste avant le printemps et après l'été si vos meubles sont à l'extérieur toute l'année. Choisissez une journée humide et nuageuse, car il est préférable que l'humidité du bois sèche lentement après le nettoyage.

PONCER LE BOIS
Tous les deux ans
Après quelques années, le bois présentera des fissures et pourra se déformer légèrement. C'est tout à fait normal, car le bois est un matériau naturel et vivant. Le grand avantage du bois massif est que vous pouvez en poncer la surface pour qu'elle redevienne uniforme et lisse. Cette opération doit être effectuée tous les deux ans à l'aide d'une ponceuse manuelle. Choisissez un jour sec. Terminez avec un papier abrasif de grain 120.

**Acier galvanisé**

NETTOYAGE QUOTIDIEN
Régulièrement et après chaque utilisation
Nettoyez à l'eau tiède avec un détergent doux ou de l'Extremis Multi Cleaner.

RÉPARATIONS DES ZONES ENDOMMAGÉES AVEC UN SPRAY AU ZINC
Si le revêtement poudré est endommagé
La galvanisation à chaud est la façon la plus durable de protéger le métal de la rouille. Si l'enduit zingué est endommagé, le métal exposé peut rouiller. Cela peut être retouché aisément avec notre peinture au zinc qui a automatiquement la même couleur et est disponible dans nos boutiques. Le zinc en spray forme une couche qui sèche rapidement, à réparation automatique et flexible pour aider à arrêter la corrosion.

**Thermolaquage**

NETTOYAGE
Régulièrement
Utilisez de l'Extremis Multicleaner, un détergent 100% biodégradable ou un produit de nettoyage classique. Evitez d'utiliser des produits agressifs. Il est préférable de nettoyer ces surfaces avec un produit de nettoya-

ge neutre dilué dans l'eau.

RÉPARER DU MOBILIER

Si le revêtement poudré est endommagé

L'impact d'objets contondants peut endommager le revêtement. Les éraflures et les entailles peuvent être retouchées avec nos marqueurs de peinture. Cela ne fait toutefois que camoufler, et non éliminer le problème.

**Acier inoxydable**

NETTOYAGE QUOTIDIEN

Régulièrement et après chaque utilisation

Nettoyez à l'eau tiède avec un détergent doux ou de l'Extremis Multi Cleaner.

NETTOYAGE RÉGULIER

Lorsque votre acier inoxydable est sale

Nous vous conseillons un nettoyage régulier avec Inox Cleaner & Protector.

**Polyester high-tech / Tissu de tente glamping**

NETTOYER

Lorsque votre acier inoxydable est sale

Utilisez de l'Extremis nettoyant universel, un détergent 100% biodégradable ou du liquide vaisselle classique. Que faire si malgré tout cela, la tache n'a pas entièrement disparu ? Pas de panique. La tache s'éliminera progressivement au soleil.

Voir les vidéos d'entretien sur notre site web:
www.extremis.com/entretien

TOOLS FOR TOGETHERNESS

Our headquarters:
Couthoflaan 20b
B-8972, Poperinge
info@extremis.com
+ 32 57 346020

**www.extremis.com**

Connect with us:

All rights reserved. Unless otherwise specified, all designs and photographs contained in this publication are copyright protected and are the property of Extremis. No part of this publication may be copied or distributed without Extremis' prior written consent. The names of the authors of photographs to which we do not hold rights are mentioned here. We have done our utmost to provide a comprehensive list of names. In the event of an alleged breach, please contact the editorial staff. © Extremis

20260216